AV

VIBRO-ALIMENTATEUR

Dosage uniforme et constant de produits granuleux et farineux d'écoulement difficile.

Placé au service d'un boisseau de dépôt, il est indiqué surtout pour des produits d'écoulement difficile tels que: farines récupérées des finisseurs à son et des filtres, déchets de nettoyage, farines zootechniques, etc.

L'extraction des produits de la trémie au service du boisseau de dépôt est assurée par une calotte et une tige empêchant la formation de ponts de produits; les deux soumises à vibrations par un moto-vibrateur.

Le compartiment vibrant de dosage est équipé de vanne à inclinaison réglable et de porte transparente pour le contrôle du fonctionnement.

Informations téchniques

Modèle	Dimensions (mm)				Capacité maximum (T/h)				Motovibrateur		Poids net (Kg)	Volume emballage (m^3)
	A	B	C	Ø et D	Farine filtres	Déchets	Semoule	Farine de maïs	Puissance installée (KW)			
									50 Hz	60 Hz		
AV 250	770	500	310	350	1,0	1,5	4,0	2,0÷3,0	1x0,15	1x0,18	23	0,23
AVD 250	770	500	310	350	1,0	1,5	4,0	2,0÷3,0	1x0,15	1x0,18	23	0,23
AV 400	940	640	360	500	1,6	2,6	6,0	3,2÷5,0	1x0,25	1x0,285	41	0,42
AVD 400	940	640	360	500	1,6	2,6	6,0	3,2÷5,0	1x0,25	1x0,285	41	0,42
AV 600	1335	930	520	756	2,4	3,8	9,0	4,8÷7,2	1x0,50	1x0,58	60	0,75

Les caractéristiques techniques des équipements peuvent être modifiées sans aucune obligation de préavis.
Les données peuvent ne se conformerexactement aux versions commercialisées.

1 - Modèle AV (une sortie)
2 - Modèle AVD (deux sorties)

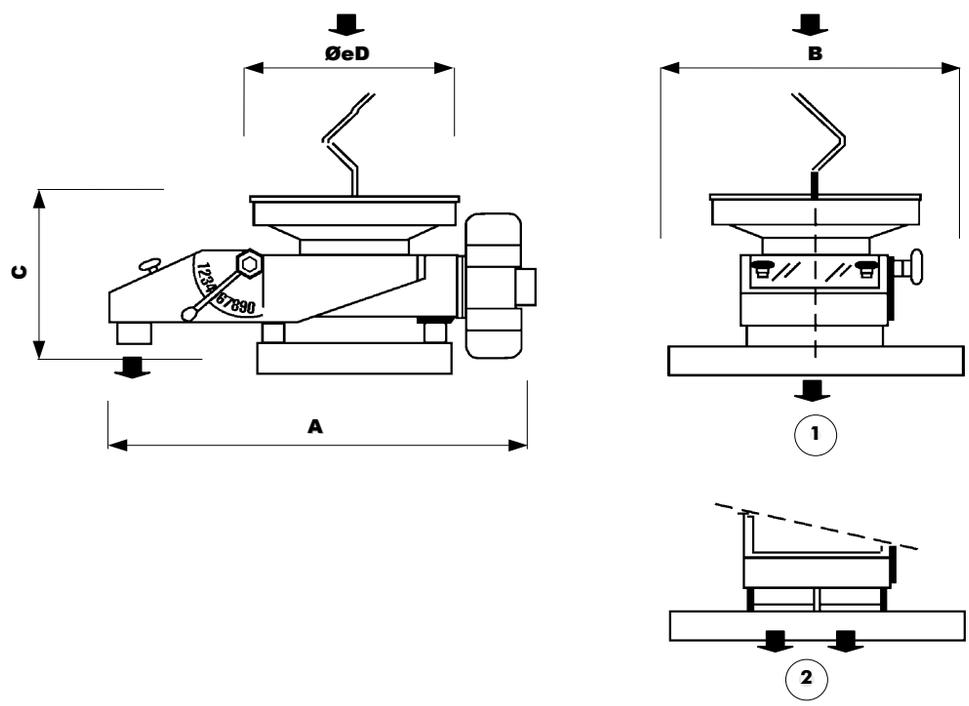

OCRIM S.p.A. - Via Massarotti, 76 - 26100 Cremona (Italy)

www.ocrim.com

édition 2022