DGF

CONCASSEUR À PERCUSSION

Machine compacte et économique garantissant le maximum du rendement dans le traîtement à sec du maïs.

Le concasseur à percussion est caractérisé par:

- Structure en tôle électrosoudée
- Rotor en acier spécial monté sur roulements orientables à rouleaux
- Pales d'avencement en acier inox étudiées soit pour concasser les caryopses soit pour polir les produits
- Manteau en tôle d'acier perforée avec barres de contraste à profil carré disposées en forme hélicoïdale

Le DGF permet d'atteindre l'effet de concassage demandé grâce à la possibilité de régler le temps d'arrêt du produit à l'intérieur de la machine à l'aide des vannes d'avancement placées dans la partie supérieure et réglables de l'extérieur même si la machine est en marche. Il permet le traitement par voie sèche du maïs en éliminant la nécessité d'etuver ensuite les produits.

Il est utilisé pour obtenir de germe d'excellente qualité, une concentration maximum de carotène dans les concassés ainsi que les farines et les semoules les meilleures pour "polenta".

Grâce à la DGF est possible obtenir de bons rendements en gritz pour brasserie et pour les snack-foods à un coût minimum d'exploitation.

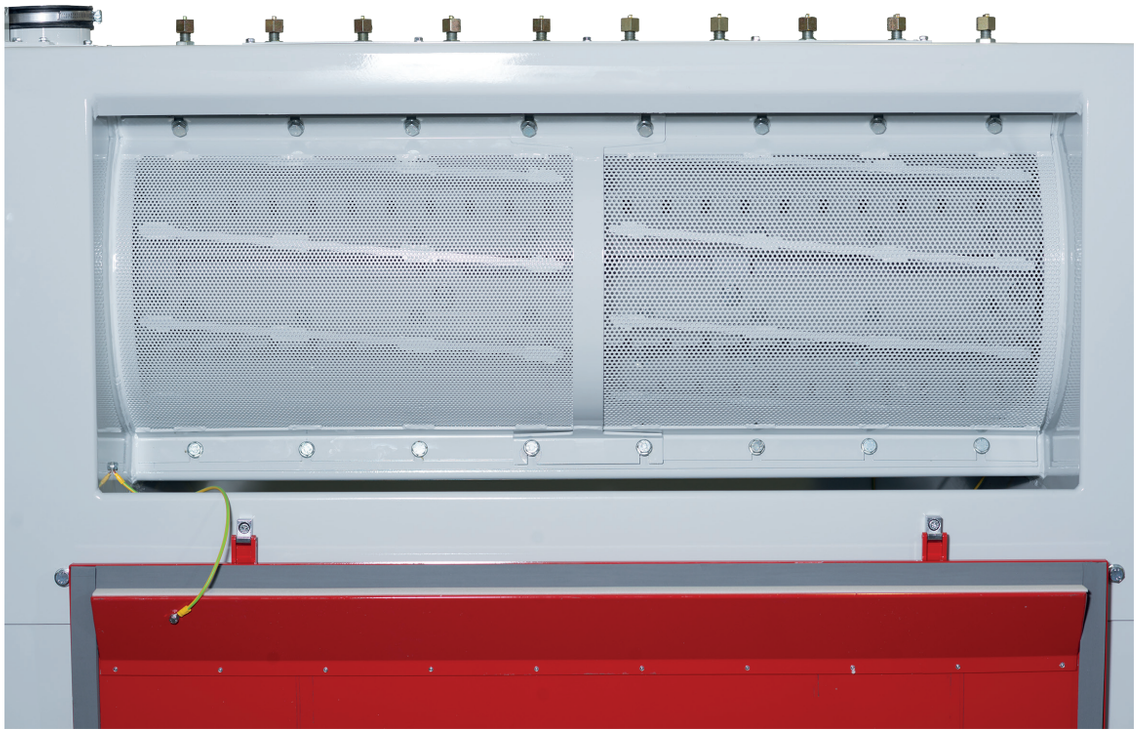

Informations techniques

Modèle	Dimensions (mm)				Capacité maximale (T/h)	Puissance installée (kW)		Poids net (Kg)	Volume emballage (m^3)
	A	B	C	D		50 Hz	60 Hz		
DGF 452	1933	782	1855	2221	3.6	7.5	8.6	600	5.9
					5.4	11	12.6	620	

Les caractéristiques techniques des équipements peuvent être modifiées sans aucune obligation de préavis.
Les données peuvent ne se conformer exactement aux versions commercialisées.

Version avec trémie simple

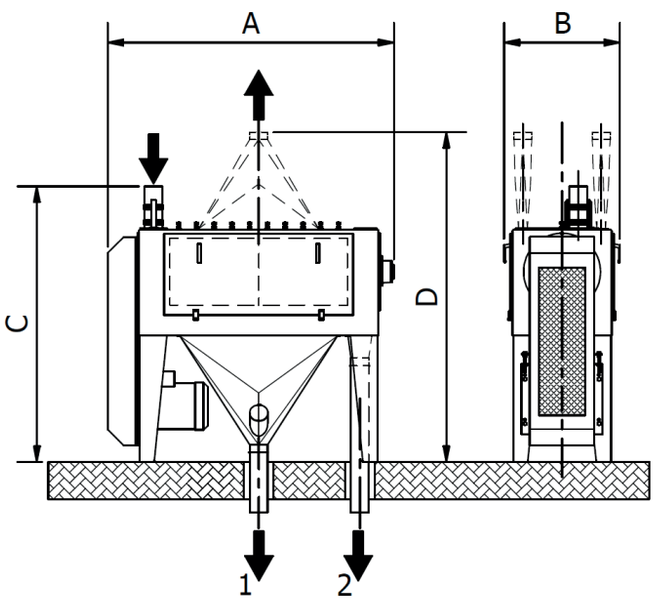

Version avec double trémie

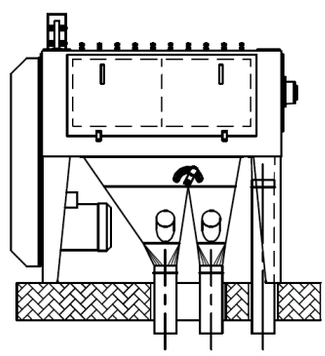

1. Déchargement gritz moyen-fin
2. Déchargement gros gritz

OCRIM S.p.A. - Via Massarotti, 76 - 26100 Cremona (Italy)

www.ocrim.com

édition 2023