SPR

SÉPARATEUR ROTATIF

Dispositifs mécaniques à encastrement permettant l'extraction rapide des tamis, conçus pour permettre un remplacement facile des joints.

Groupe de commande avec moteur, transmission par courroie et arbre à masses excentriques réglables pour communiquer un mouvement rotatif à la machine.

Le corps de la machine peut être soutenu par huit joints élastiques, placés sur une base robuste ou suspendu à l'aide de tiges en fibre de verre.

Le séparateur peut être équipé de tarare pour l'aspiration et la décantation des poussières et des impuretés légères.

Le séparateur est disponible en deux configurations:

• appui au sol via jambes et articulations Rosta.

• suspendu à l'aide de tiges en fibre de verre à une structure indépendante.

Sur demande, nous pouvons également fournir des tamis en aluminium (non en bois).

Machine compacte et de grande fiabilité permettant d'obtenir d'excellents résultats en ce qui concerne le pré-nettoyage et le nettoyage des céréales

Haute efficacité à parité de surfaces par rapport aux séparateurs vibrants traditionnels à tamis.

Corps tamisage en tôle électrosoudée composée de deux cribleurs à inclinaisonsdifférentes et contraires.

Portes transparentes permettant un contrôle direct du processus.

La disposition des tamis permet au flux de produit de parcourir tout le tamis inférieur et en améliore le rendement.

Nettoyage des joints effectué au moyen de balles en caoutchouc, maintenues en percussion constante grâce à un treillis métallique sous-jacent, à mailles en relief.

Informations techniques

Modèle	Dimensions [mm]										Masse [kg]
	A	D	F1	F2	G1	G2	H	L	M	Q	
SPR 07N	2143	1402	-	-	-	-	-	-	2158	526	640
SPR 12N			1732	1737	1540	1392	600	1580		1076	890
SPR 12L	2173	1370	1836	1737	1590	1402	600	1580	2655	1076	1030
SPR 15L			2086	1987	1840	1652	700	1830		1175	1150

Modèle	Portée maximale [kg/h]*				Surface de tamisage brute [m²]	Puissance moteur [kW]		Débit air aspiration [m³/min]	Volume emballage [m³]
	Blé		Maïs						
	Prénettoyage	Nettoyage	Prénettoyage	Nettoyage		50 Hz	60 Hz		
SPR 07N	35000	9000	28000	7200	2,232	1,1	1,3	7	6
SPR 12N	60000	14000	48000	11200	3,732			11	8
SPR 12L	80000	20000	60000	16000	4,970	1,5	1,75	11	10
SPR 15L	100000	24000	80000	20000	5,976	2,2	2,55	13	12

* Les portées sont indicatives et se référent aux céréales ayant une humidité maximale de 12% et un taux d'impuretés maximal de 3%

Les caractéristiques techniques des machines peuvent subir des modifications sans aucune obligation de préavis. Les données peuvent ne pas être totalement conformes aux versions commercialisées.

SPR en appui

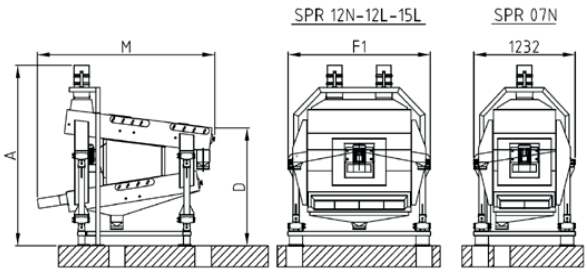

SPR suspendue

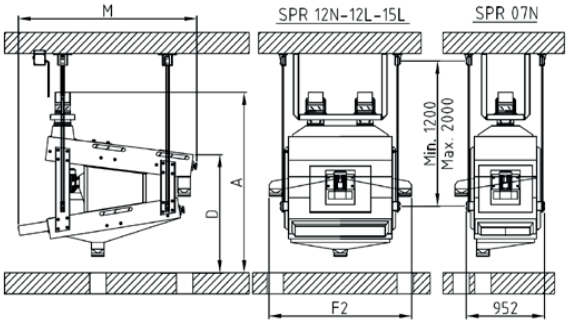

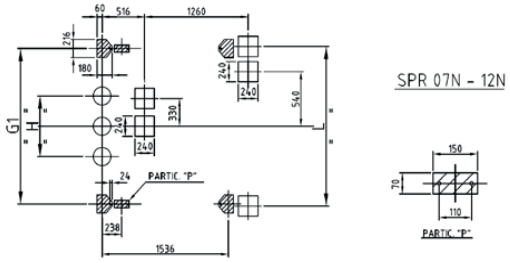

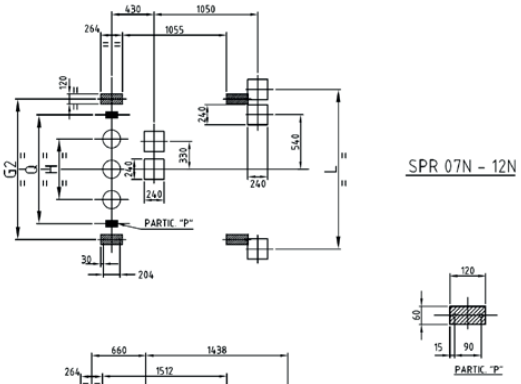

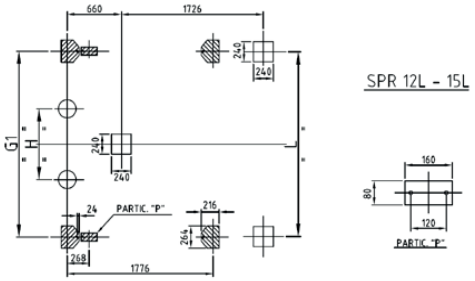

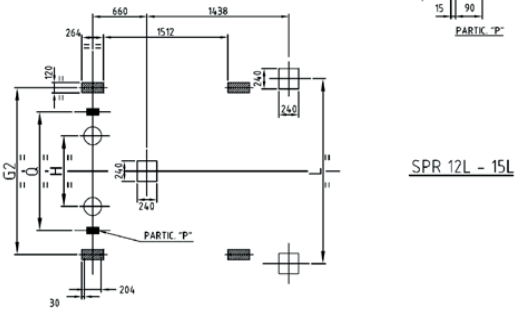

OCRIM S.p.A. - Via Massarotti, 76 - 26100 Cremona (Italy)

www.ocrim.com

édition 2017