TSV

EPIERREUR À SEC

Assurant une séparation parfaite des pierres contenues dans les céréales.

Idéal pour séparer les pierres, les grumeaux de terre et fragments de métal ou de verre des céréales, légumes, grains de café, graines oléogineuses, riz, etc.

Constitué par une structure soutenant la partie vibrante avec plan de travail, hotte d'aspiration et un dispositif d'alimentation et goulottes de déchargement.

La partie vibrante est soutenue par ressorts hélicoidales et son mouvement c'est garanti par une couple de moto-vibrateurs pour transmettre au plan de travail un mouvement avec une amplitude variable et trajectoire rectiligne.

Le plan de travail, avec une inclination réglable par un volant placé sur le côté du déchargement des pierres, est equipé d'un chaîssis en aluminium garni de tissu en fil d'acier harmonique ou inox, rapidement démontable, pour les opérations de nettoyage ou d'entretien.

Alimentation constante assurée par une goulotte équipée de vanne avec contraste à ressort pour l'étanchéité à l'air.

Prise d'aspiration avec vanne à papillon à réglage micrométrique, indicateur de position à secteurs gradués ainsi que manomètre pour le contrôle indirect de la pression de l'air.

Informations techniques

Informations techniques

Modèle	Dimensions mm				Capacité maximum T/h				Puissance installée KW Motovibrateurs		Surface grosse du plan de travail m²	Aspiration m³/min	Poids net Kg	Volume emballage m³
					Blé	Mais	Café							
							Vert	Torréfié	50 Hz	60 Hz				
	A	B	C	ØiD										
TSV 040	590	1220	1400	200	2,5	1	1,4	0,8	2x0,185	2x0,25	0,35	30	120	1,2
TSV 060	790	1220	1400	220	4	2	2,4	1,3	2x0,185	2x0,25	0,52	35	150	1,6
TSV 15	1650	1668	1835	360	10	9	7	3,2	2x0,35	2x0,38	1,27	110	380	6
TSV 20	2205	1668	1895	420	15	13	10	5	2x0,35	2x0,38	1,92	140	450	8

Les caractéristiques techniques des équipements peuvent être modifiées sans aucune obligation de préavis.
Les données peuvent ne se conformer exactement aux versions commercialisées.

1 Entrée produit **2** Déchargement pierres

3 Déchargement produit **4** Aspiration

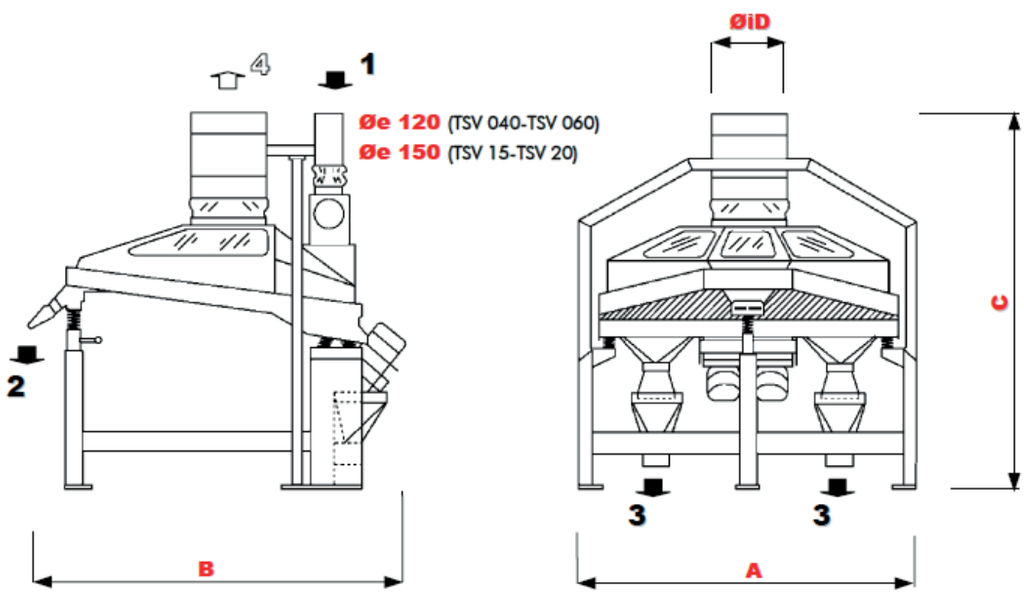

OCRIM S.p.A. - Via Massarotti, 76 - 26100 Cremona (Italy)

www.ocrim.com

édition 2016