AV

ALIMENTATORE A VIBRAZIONE

Dosaggio uniforme e costante di prodotti granulari e di sfarinati anche di difficile scorrimento.

Posto al servizio di un cassonetto di deposito, è particolarmente indicato per prodotti di difficile scorrimento, quali: farine recuperate da finitrici da crusca e da filtri, scarti di pulitura, farine zootecniche, ecc.

L'estrazione dei prodotti dalla tramoggia del cassonetto di deposito è assicurata dal tegolo sferico e dall'asta rompiponte, posti in vibrazione dal motovibratore.

Il canale vibrante di dosaggio è dotato di paratoia ad inclinazione regolabile e di sportello trasparente per il controllo del funzionamento.

Informazioni Tecniche

Modello	Dimensioni (mm)				Capacità massima (T/h)				Motovibratore		Peso netto (Kg)	Volume imballo (m^3)
	A	B	C	Ø e D	Farina filtri	Scarti pulitura	Semola	Farina mais	Potenza installata (KW)			
									50 Hz	60 Hz		
AV 250	770	500	310	350	1,0	1,5	4,0	2,0÷3,0	1x0,15	1x0,18	23	0,23
AVD 250	770	500	310	350	1,0	1,5	4,0	2,0÷3,0	1x0,15	1x0,18	23	0,23
AV 400	940	640	360	500	1,6	2,6	6,0	3,2÷5,0	1x0,25	1x0,285	41	0,42
AVD 400	940	640	360	500	1,6	2,6	6,0	3,2÷5,0	1x0,25	1x0,285	41	0,42
AV 600	1335	930	520	756	2,4	3,8	9,0	4,8÷7,2	1x0,50	1x0,58	60	0,75

Le caratteristiche tecniche delle macchine possono subire modifiche senza alcun obbligo di preavviso. I dati possono non essere totalmente conformi alle versioni commercializzate.

1 - Modello AV (uscita singola)

2 - Modello AVD (uscita divisa)

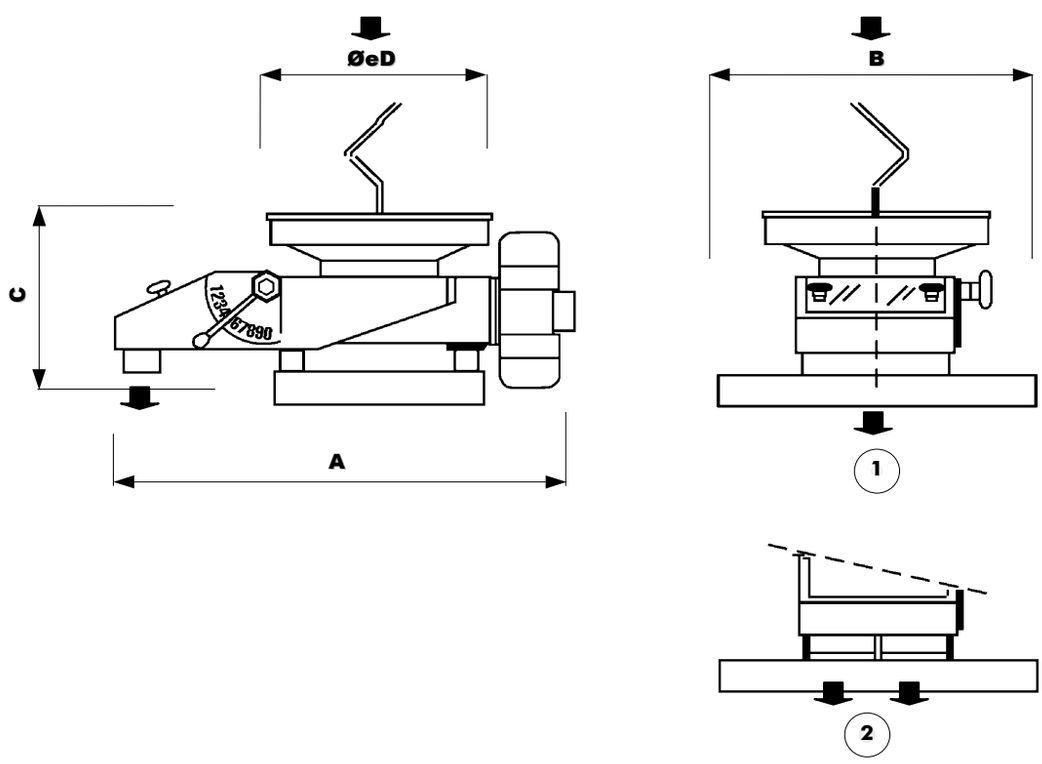

OCRIM S.p.A. - Via Massarotti, 76 - 26100 Cremona (Italy)

www.ocrim.com

stampa 2022