DGF

МАШИНА ДЛЯ СУХОЙ ДЕГЕРМИНАЦИИ КУКУРУЗЫ

Компактная и экономичная машина, гарантирующая максимальную производительность при переработке кукурузы сухим методом.

Машина для сухой дегерминации кукурузы имеет следующие характеристики:

- Электросварная конструкция из листового металла
- Ротор из специальной стали установлен на сферических роликовых подшипниках
- Лопасти перемещения из нержавеющей стали, предназначенные как для дробления зерен, так и для разравнивания продукта
- Корпус из перфорированного стального листа с контрастными планками квадратного профиля, расположенными в спиральном направлении

DGF позволяет достичь желаемого эффекта дробления в любое время, благодаря возможности регулировки времени пребывания продукта внутри машины с помощью клапанов подачи, расположенных в верхней части и регулируемых снаружи, даже при движении машины. Кроме того, машина для дегерминации позволяет производить сухую обработку кукурузы, исключая необходимость последующей сушки продукта.

Из него получают зародыши высшего качества, самую высокую концентрацию каротина в стеблях и лучшие крупку и муку для мамалыги.

С помощью DGF достигаются отличные показатели выхода крупы для пива и закусок при минимальных эксплуатационных расходах.

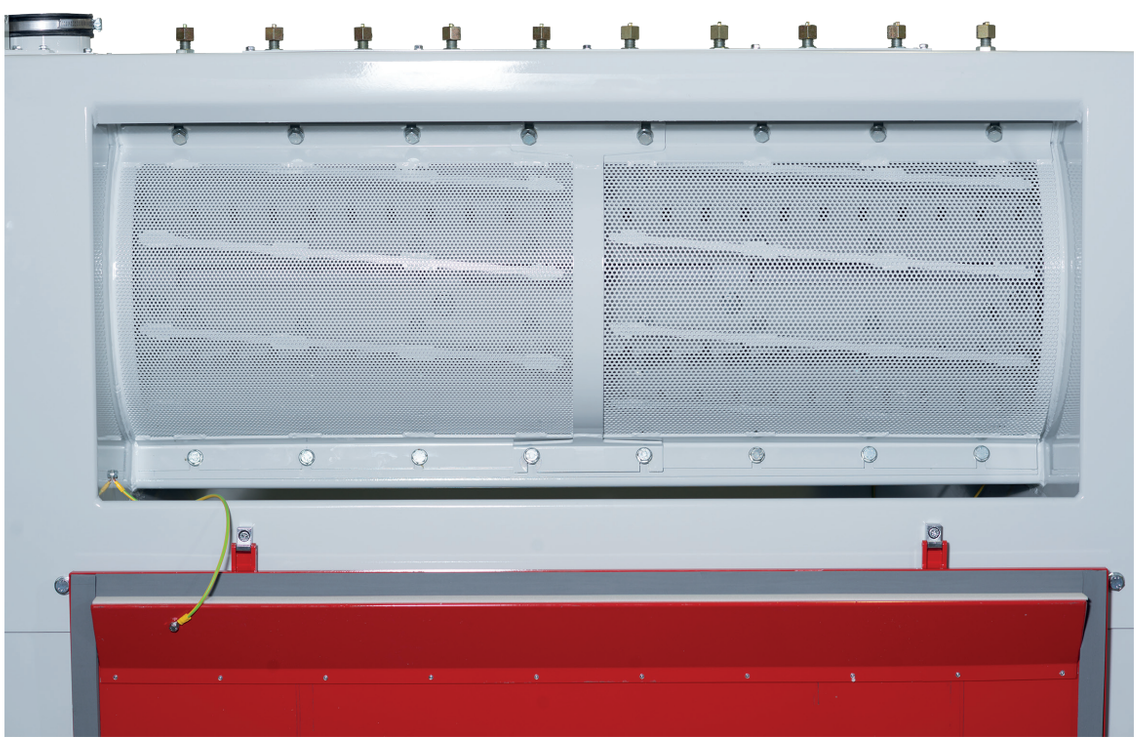

Техническая Информация

Модель	Размеры (мм)				Максимальная производитель-ность (т/ч)	Мощность установленная (кВт)		Вес нетто (кг)	Объем упаковки, ($м^3$)
	A	**B**	**C**	**D**		50 Гц	60 Гц		
DGF 452	1933	782	1855	2221	3.6	7.5		600	5.9
					5.4	11		620	

Технические характеристики могут изменяться без каких-либо предварительных извещений. Данные могут не совпадать с продаваемыми версиями.

Исполнение с одним бункером

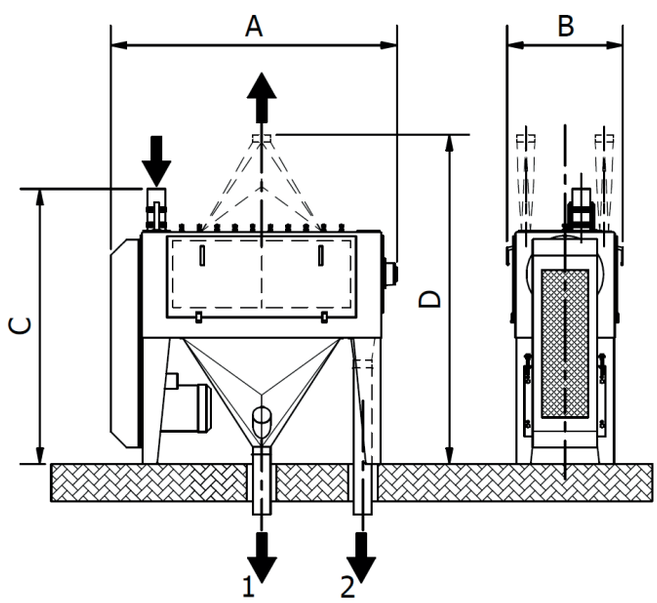

Исполнение с двумя бункерами

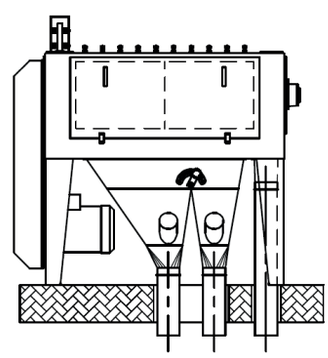

1. Выход средней и мелкой дроблённой продукции
2. Выход крупной дроблённой продукции

ОКРИМ С.п.А. – Виа Массаротти, 76 – 26100 Кремона (Италия)

www.ocrim.com

печать 2018