DVR

КЛАПАН С РОТАЦИОННЫМ БАРАБАНОМ

IНеобходимый для перенаправления потоков продуктов в установках аэрозольтранспорта.

Клапан DVR находит свое наилучшее применение в пищевой, химической и фармацевтической промышленности. Разработанный главным образом для аэрозольтранспорта с давлениями примерно до 3 бар. Разработка инновационного типа и повышенный уровень обработки гарантируют превосходную герметичность, устраняя любую возможность загрязнения продукта. Принцип работы очень простой: конический барабан, поворачиваясь примерно на 150 градусов, позволяет изменять направление движения продукта. Барабан, перед поворотом для смены позиции, смещается по оси на расстояние, необходимое для того, чтобы избежать какого-либо трения уплотнений. Как только будет достигнуто новое рабочее положение, барабан снова прижимает уплотнение, обеспечивая превосходную герметичность

- Экономия энергии благодаря малой силе, применяемой во время смены направления.
  Чрезвычайно малый износ уплотнительных прокладок, поскольку они не подвергаются нагрузке во время фазы смены трубопровода. Полная механическая безопасность из-за отсутствия наружных движущихся частей.
- Способность выдерживать значительные нагрузки благодаря моноблочной конструкции из алюминия

Техническая информация

Модель	Труба	Размеры (ММ)						Производительность, макс. (∂ = натурный вес) т/ч			Расход сжатого воздуха (5-6 бар)	Вес нетто (кг)	Объем Упаковки (м³)
	Øн	A	B	Ø C	D	E	F	Зерно ∂ 750 кг/м³	Продукты Размола ∂ 500 кг/м³	Побочные Продукты ∂ 350 кг/м³			
DVR 060	60	318	217	260	163	167	547	4	4	2,5	1,4	40	0,10
DVR 090	90	358	247	305	163	167	577	10	9	6	1,4	52	0,10
DVR 130	130	458	277	400	183	167	627	15	15	9	2,0	78	0,15
DVR 160	160	518	307	450	201	167	675	30	28	15	4,2	98	0,20
DVR 230	230	658	377	595	259	198	834	39	39	20	7,2	160	0,35
DVR 260	265	802	409	690	259	198	866	45	45	30	7,2	250	0,50

Технические характеристики машин могут претерпевать изменения без какого-либо предварительного уведомления.
Данные могут не соответствовать полностью версиям, которые находятся в продаже.

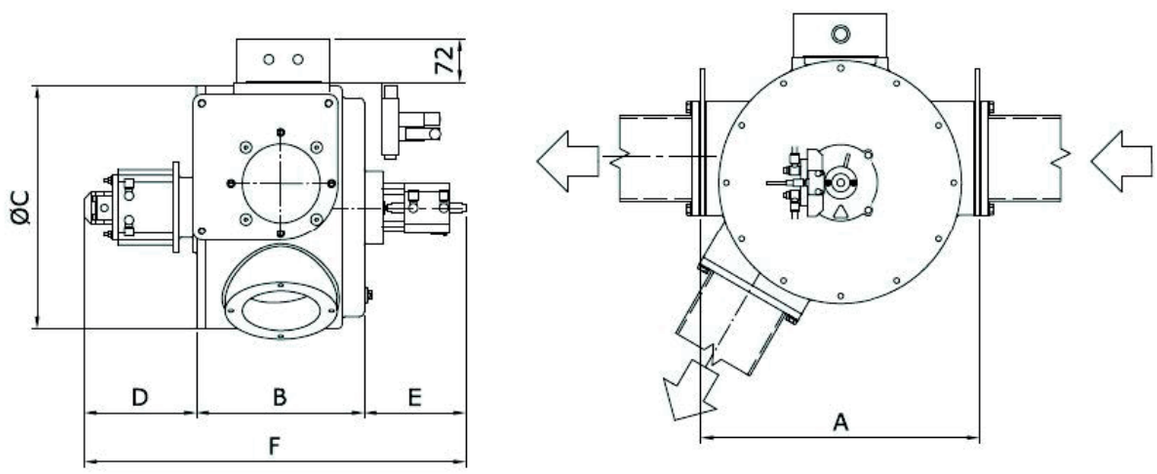

OCRIM S.p.A. - Ул. Массаротти, 76 - 26100 Кремона (Италия)

www.ocrim.com

Печать 2023