SPR

СЕПАРАТОР РОТАЦИОННЫЙ

Специальные механические устройства позволяют быстро извлекать ситовые рамы и сконструированы таким образом, чтобы осуществлять быструю замену сит.

Группа привода с двигателем, ременная передача и вал с регулируемыми эксцентриками

для передачи машине вращательного движения.

Корпус машины может удерживаться на восьми упругих муфтах, размещенных на прочном основании, или подвешен при помощи стержней из стекловолокна.

Сепаратор может быть оснащен устройством аспирации и декантации пыли и легких примесей.

Сепаратор поставляется в двух конфигурациях:

- напольный с ножками и муфтами Rosta.
- Подвесной с независимой структурой и стержнями из стекловолокна.

По заказу, вместо деревянных, могут поставляться алюминиевые рамки.

Машина предназначена для предварительной и окончательной очистки зерновых

Высокая эффективность с той же площадью поверхности по сравнению с обычными вибрационными сепараторами.

Ситовой корпус выполнен из сварного листового металла и оснащен двумя ярусами сит с разным противоположенным наклоном.

Прозрачные смотровые дверцы позволяют напрямую следить за процессом обработки.

Расположение сит позволяет потоку продукта пройти по всему нижнему ситу, увеличивая выход.

Очистка сит производится резиновыми шариками, находящимися в постоянной вибрации от металлической сетки, расположенной ниже рельефных ячеек сита.

Технические характеристики

Модель	Размеры [[mm]										Масса [kg]
	A	D	F1	F2	G 1	G2	H	L	M	Q	
SPR 07N	2143	1402	-	-	-	-	-	-	2158	526	640
SPR 12N			1732	1737	1540	1392	600	1580		1076	890
SPR 12L	2173	1370	1836	1737	1590	1402	600	1580	2655	1076	1030
SPR 15L			2086	1987	1840	1652	700	1830		1175	1150

Модель	Макс. производительность [kg/h] * *				Superficie stacciante lorda [m 2]	Potenza motore [kW]		Portata aria aspirazione [m 3/min]	Volume imballo [m 3]
	Зерно		Кукуруза						
	Пред. очист	Pulitura	Prepulitura	Pulitura		50 Hz	60 Hz		
SPR 07N	35000	9000	28000	7200	2,232	1,1	1,3	7	6
SPR 12N	60000	14000	48000	11200	3,732			11	8
SPR 12L	80000	20000	60000	16000	4,970	1,5	1,75	11	10
SPR 15L	100000	24000	80000	20000	5,976	2,2	2,55	13	12

* Le portate sono indicative, e riferite a cereali con un'umidità massima del 12% e impurità massime del 3%

Le caratteristiche tecniche delle macchine possono subire modifiche senza alcun obbligo di preavviso. I dati possono non esse re totalmente conformi alle versioni commercializzate.

SPR appoggiata

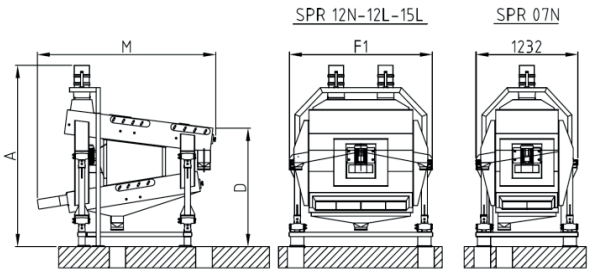

SPR sospesa

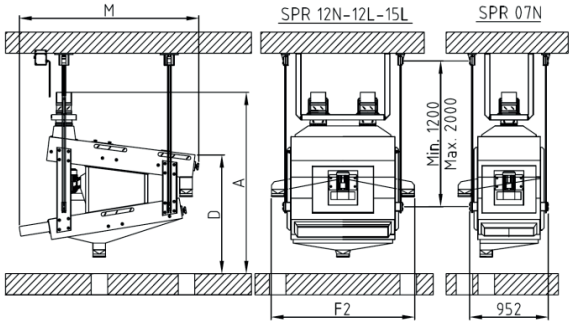

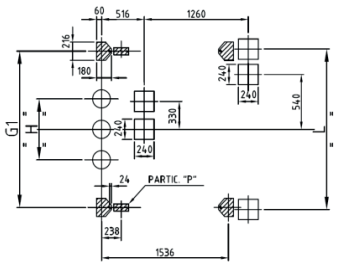

SPR 07N - 12N

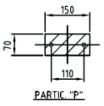

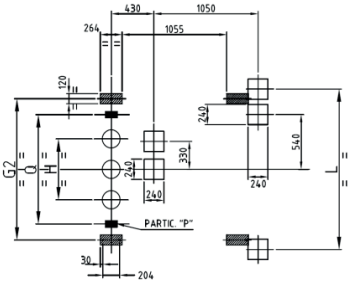

SPR 07N - 12N

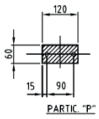

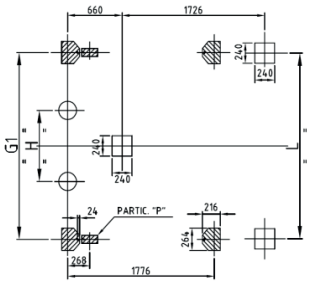

SPR 12L - 15L

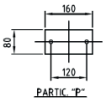

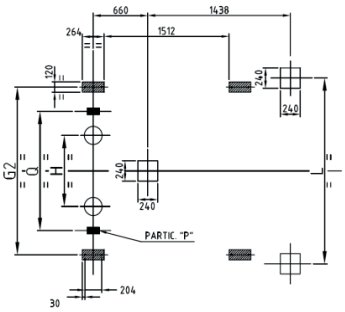

SPR 12L - 15L

ОКРИМ С.п.А. – Виа Массаротти, 76 – 26100 Кремона

www.ocrim.com

Печать 2017