DGF

TRITURADOR

Máquina compacta y económica que garantiza los máximos rendimientos en el tratamiento a seco del maís.

El triturador se caracteriza por:

- Estructura en chapa electrosoldada
- Rotor en acero especial montado sobre cojinetes orientables a rodillos
- Palas de avance en acero inoxidable estudiadas tanto para triturar las cariópsides que para pulir el producto
- Camisa en chapa de acero perforada y barras de contraste a perfil cuadrado dispuestas helicoidalmente

El DGF permite de obtener siempre el efecto del triturado deseado debido a la posibilidad de regular el tiempo de permanencia del producto al interior de la máquina por medio de válvulas de avance ubicadas en la parte superior y regulables externamente, también con máquina en movimiento. El triturador permite de tratar a seco el maïz, eliminando la necesidad del sucesivo secado de los productos.

El DGF es utilizado para obtener germen de óptima calidad, máxima concentración de carotina en los trozos y las mejores sémola y harinas para polenta.

Gracias al triturador es posible obtener excelentes rendimientos en gritz para cerveza y para snackfood con mínimo costo de ejercicio.

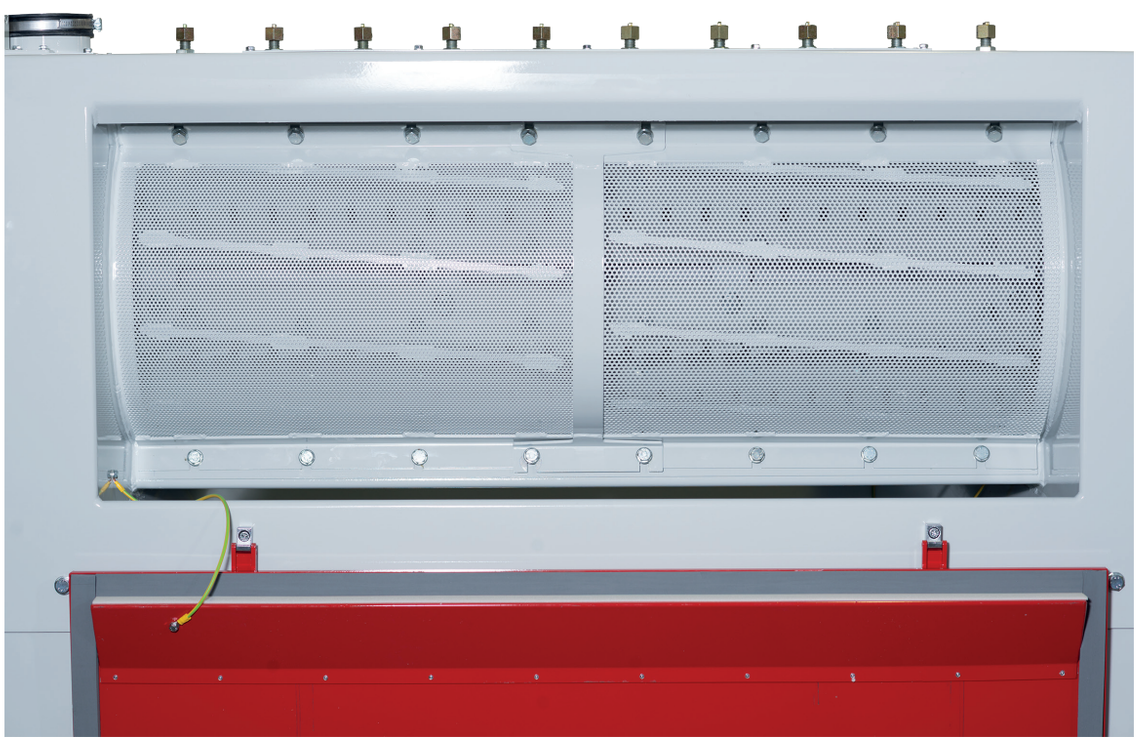

Información técnica

Modelo	Dimensiones (mm)				Capacidad Máxima (T/h)	Potencia instalada (kW)		Peso neto (Kg)	Volumen embalaje (m^3)
	A	B	C	D		50 Hz	60 Hz		
DGF 452	1933	782	1855	2221	3.6	7.5	8.6	600	5.9
					5.4	11	12.6	620	

Las características técnicas de las máquinas pueden sufrir modificaciones sin ninguna obligación de preaviso y los datos pueden resultar no completamente conformes a la versión comercial.

Versión con una sola tolva

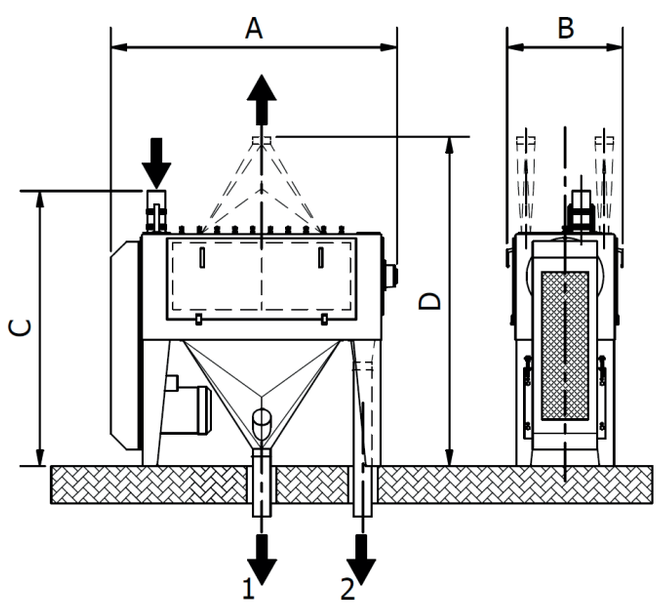

1. Descarga trozos medio-finos
2. Descarga trozos gruesos

Versión con doble tolva

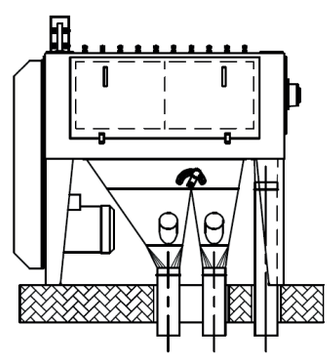

OCRIM S.p.A. - Via Massarotti, 76 - 26100 Cremona (Italy)

www.ocrim.com

impresión 2023