DVR

VÁLVULA A TAMBOR ROTATORIO

Indispensable para la distribución de los productos en las instalaciones de transporte en presión.

La válvula DVR ofrece óptimas prestaciones en las industrias químicas, farmacéuticas y alimentarias. Pensada principalmente para transportes neumáticos con presión de hasta 3 bar. La proyectación de tipo innovativo y el elevado nivel de fabricación garantizan una óptima hermeticidad eliminan la posibilidad de contaminar el producto.

El principio de funcionamiento es muy simple: el tambor cónico girando de 150 grados aproximadamente permite el cambio de dirección. El tambor, antes de la rotación de cambio posición, se desplaza axialmente lo suficientemente necesario para evitar cualquier roce con las juntas; una vez alcanzada la posición de trabajo el tambor vuelve a premer sobre las juntas logrando una perfecta hermeticidad.

- Ahorro energético debido a la baja fuerza aplicada durante el cambio de la dirección. Desgaste sumamente reducido de las juntas porque no solicitadas durante la fase de cambio de tubería. Seguridad mecánica total externamente no hay partes en movimiento.
- Capacidad de soportar notables cargas gracias a la construcción monoblock en aluminio.

Información técnica

Modelo	Tubo	Dimensiones (mm)						Capacidad máxima (∂ = peso especifico) (T/h max)			Consumo de aire comprimida (5÷6 bar)	Peso neto (kg)	Volumen embalaje (m^3)
	Ø DN	A	B	Ø C	D	E	F	Cereales ∂ 750 Kg/m³	Harinas ∂ 500 Kg/m³	Subproductos ∂ 350 Kg/m³			
DVR 060	60	318	217	260	163	167	547	4	4	2,5	1,4	40	0,10
DVR 090	90	358	247	305	163	167	577	10	9	6	1,4	52	0,10
DVR 130	130	458	277	400	183	167	627	15	15	9	2,0	78	0,15
DVR 160	160	518	307	450	201	167	675	30	28	15	4,2	98	0,20
DVR 230	230	658	377	595	259	198	834	39	39	20	7,2	160	0,35
DVR 260	265	802	409	690	259	198	866	45	45	30	7,2	250	0,50

Los características técnica de las máquinas pueden subir modificaciones sin ninguna obligación de preaviso. Los datos y las ilustraciones pueden resultar no complemente conformes a las versiones comercializadas.

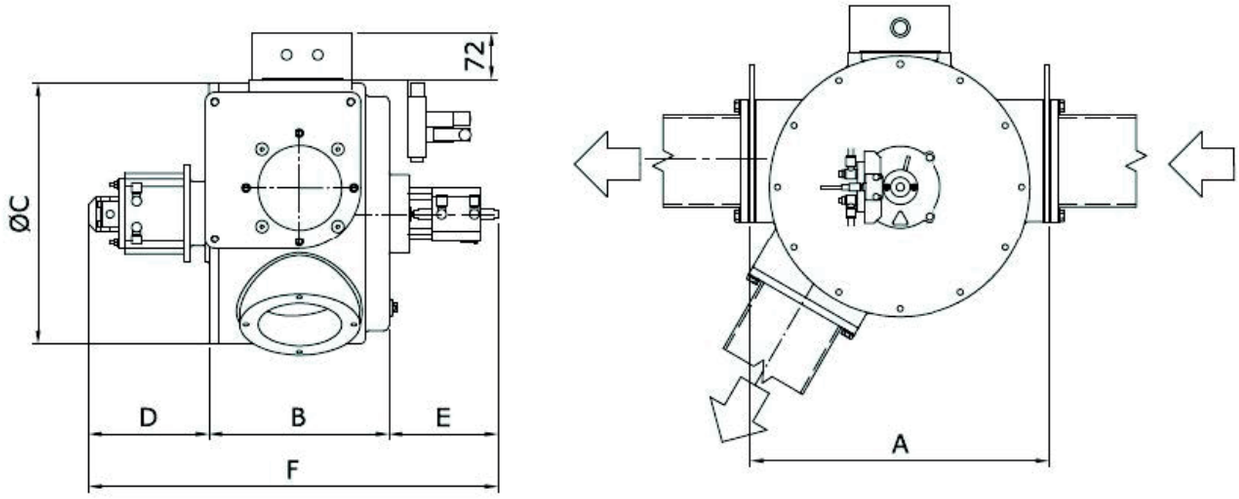

OCRIM S.p.A. - Via Massarotti, 76 - 26100 Cremona (Italy)

www.ocrim.com

impresión 2023