TSV

DESCHINADORA EN SECO

Garantiza una perfecta separación de las piedras contenidas en los cereales.

Ideal para separar piedras, terrones de tierra y fragmentos de vidrio o de metal, de cereales, legumbres, granos de café, semillas oleaginosas, arroz, etc.

Costituída por un armazón, que sostiene la parte vibrante con plano de trabajo, una capa de aspiración, un dispositivo de alimentación y boquitas de descarga.

La parte vibrante está soportada par resortes helicoidales y es movida por dos motovibradores para imprimir al plano de trabajo un movimiento con amplitud regulable y trayectoria rectilínea.

El plan de trabajo, con una inclinación regulable mediante volante colocado sobre el lado descarga piedras, es equipado con tamiz de aluminio entelado con red metálica de hilo en acero armónico o acero inox, rápidamente desmontable para facilitar las operaciones de limpieza o manutención.

Carga costante asegurada por una cajita de alimentación dotada de válvula con cierre a resorte para la retención del aire.

Equipada además de toma de aspiración con válvula mariposa a regulación micrométrica, indicador de posición a sectores graduados y manómetro para el control indirecto de la capacidad de aire.

Información técnica

Información técnica

Modelo	Dimensiones mm				Capacidad T/h				Potencia instalada KW Motovibradores		Superficie bruta plano de trabajo m²	Aspiracion m³/min	Peso neto Kg	Volumen embalaje m³
					Trigo	Maiz	Cafe							
							Verde	Tostado						
	A	B	C	ØiD					50 Hz	60 Hz				
TSV 040	590	1220	1400	200	2,5	1	1,4	0,8	2x0,185	2x0,25	0,35	30	120	1,2
TSV 060	790	1220	1400	220	4	2	2,4	1,3	2x0,185	2x0,25	0,52	35	150	1,6
TSV 15	1650	1668	1835	360	10	9	7	3,2	2x0,35	2x0,38	1,27	110	380	6
TSV 20	2205	1668	1895	420	15	13	10	5	2x0,35	2x0,38	1,92	140	450	8

Los características técnica de las máquinas pueden subir modificaciones sin ninguna obligación de preaviso.
Los datos y las ilustraciones pueden resultar no complemente conformes a las versiones comercializadas.

1 Carga producto **2** Salida piedras

3 Salida producto **4** Conneccion con la aspiracion

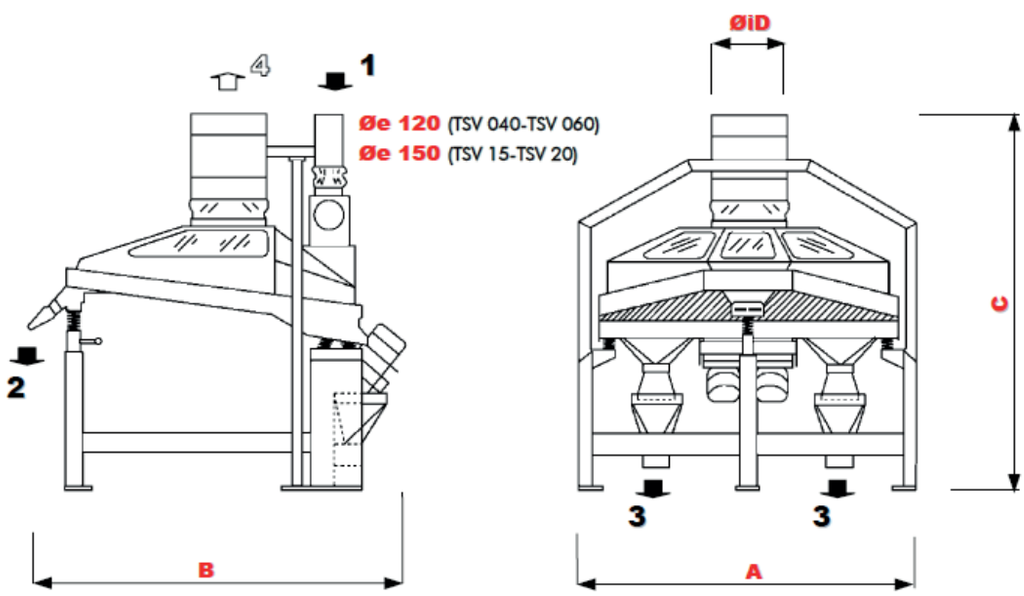

OCRIM S.p.A. - Via Massarotti, 76 - 26100 Cremona (Italy)

www.ocrim.com

impresión 2016