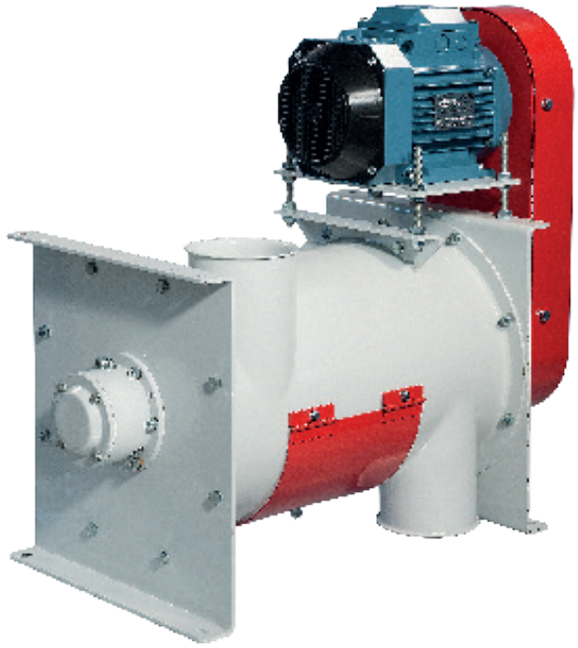

DR-DR/X

DÉSAGRÉGEUR ROTATIF

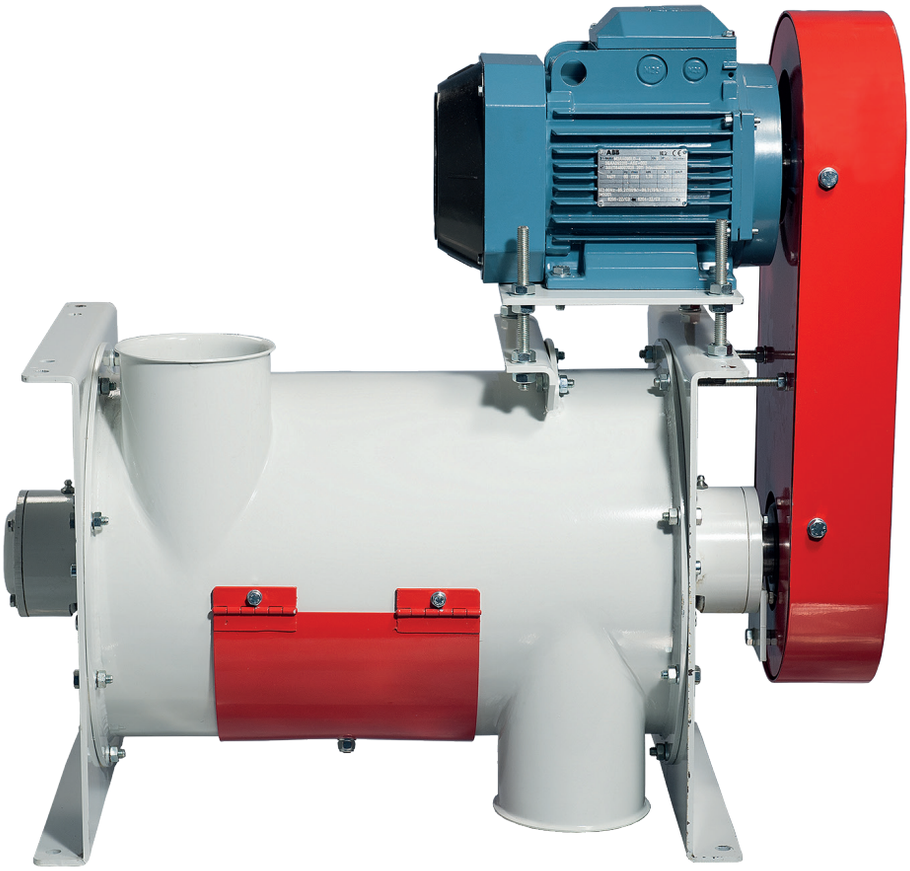

Idéal pour désagréger les plaquettes causées par les passages de convertissage pour un blutage plus efficace

Bâti solide en tôle d'acier, avec barres soudées sur la partie intérieure du stator pour atteindre une opération efficace de désagrégation de plaquettes.

Rotor, équilibré du point de vue dynamique, équipé de quatre pales d'avancement pour une haute centrifugation du produit.

Possibilité de fixation au plafond ou au sol pour un mpntage plus rationbel

Double direction du déchargement produit:

- verticale en chute libre;
- horizontale pour reprise automatique.

Le désagrégeur rotatif est aussi disponible dans la version en acier inoxydable (DR/X).

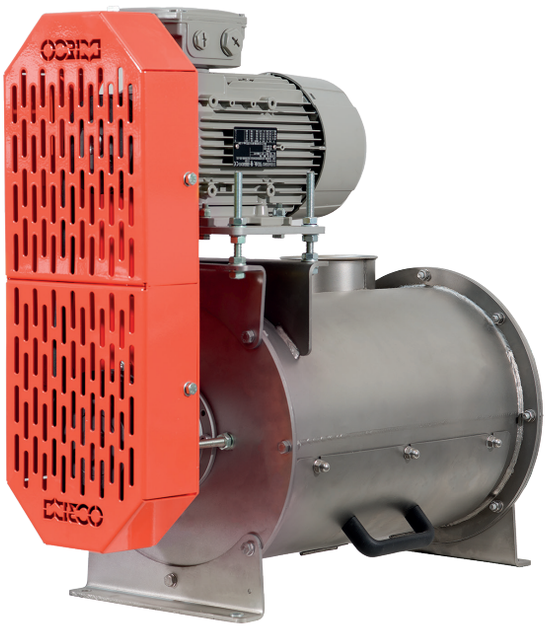

Informations techniques

Modèle	Capacité (T/h)		Moteur (kW)		Dimensions du roteur (mm)		Poids net (Kg)	Volume d'emballage (m^3)
	Descendente	Pneumatique	50 Hz	60 Hz	Diamètre	Longeur		
DR 30/45	1000	1000	1,5	1,75	300	450	82	0,5
	2000	1600	2,2	2,55			87	
	3000	2500	3	3,45			92	

Les caracténstiques techniques des équipements peuvent etre modifiées sans aucune obligation de préavis. Les données peuvent ne se conformer exactement aux versions commercialisées.

1 - Entrée produit

1 - Sortie produit

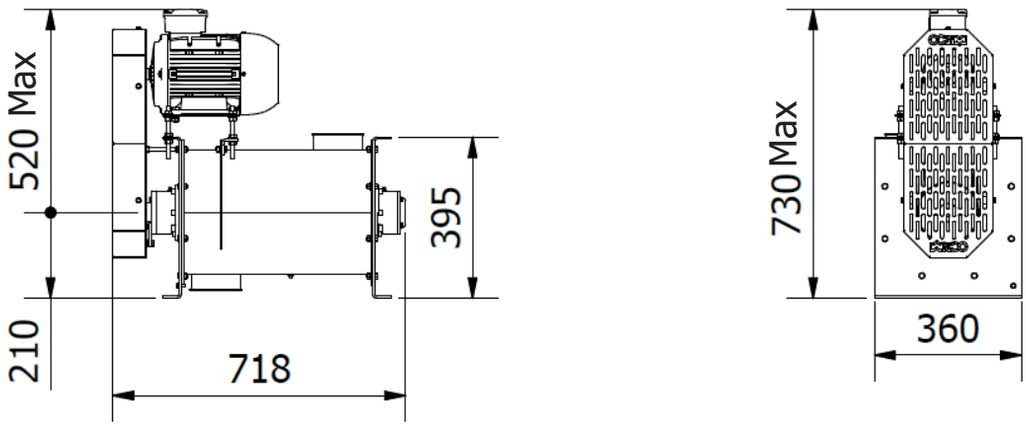

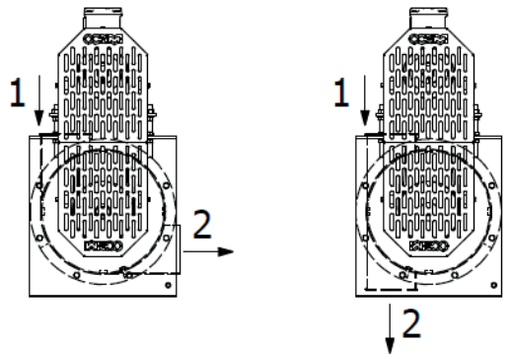

Application en descente

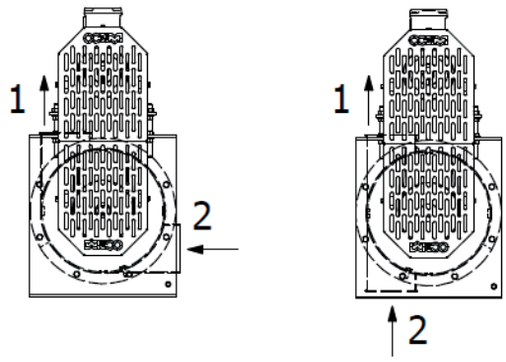

Application pneumatique par aspiration

OCRIM S.p.A. - Via Massarotti, 76 - 26100 Cremona (Italy)

www.ocrim.com

édition 2023