SIG

NETTOYEUR INTENSIF

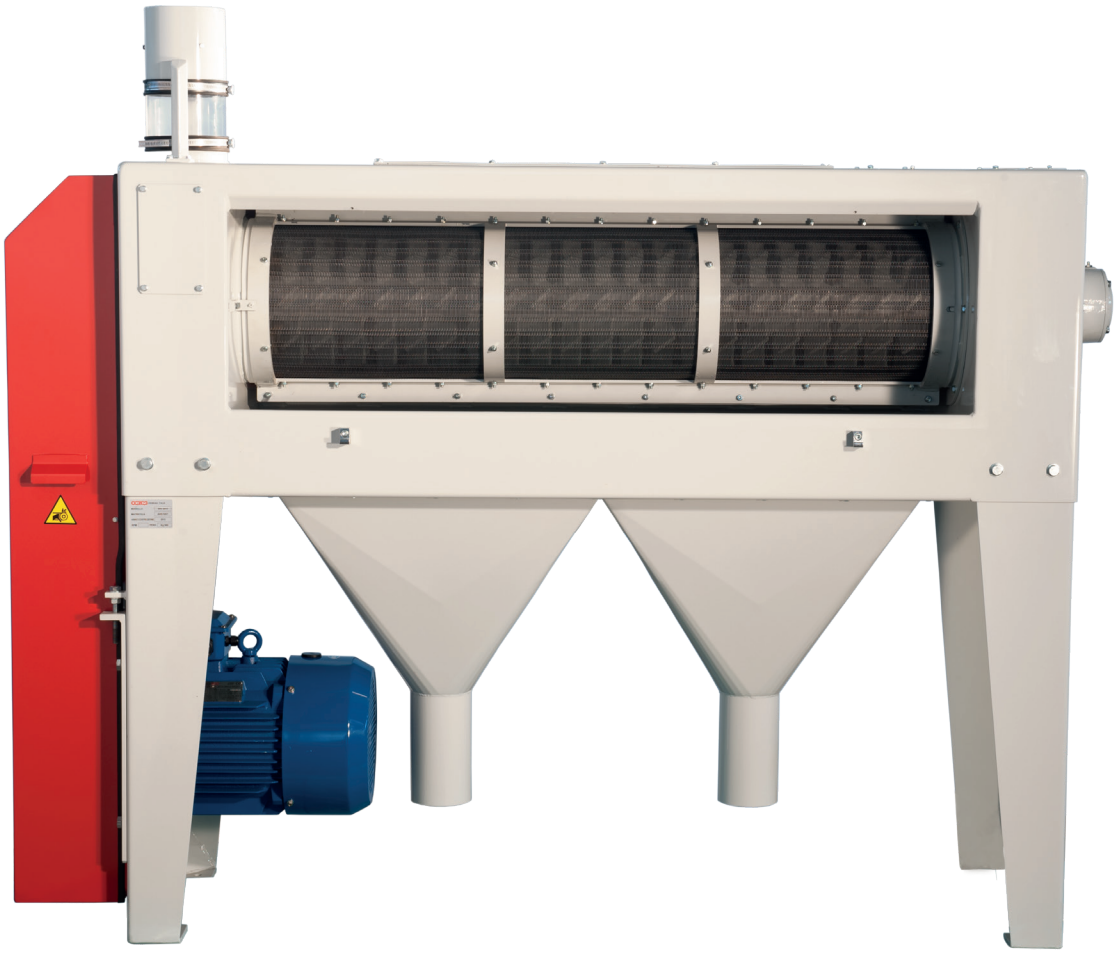

Machine idéale pour premier et deuxième nettoyages du blé, du seigle, de l'avoine et du maïs, elle est habituellement accouplée à un tarare pour l'aspiration des poussières résiduelles.

Grâce à l'efficace action de frottement se produisant parmi blé, manteau et batteurs, ainsi qu'au frottement entre grain et grain, le nettoyeur intensif désagrège les grumeaux de terre; concasse les insectes et emporte les poussières corticales, détache le glume et les barbes du péricarpe, élimine les poussières, sable et petites graines et enfin il reduit le contenu bactérien.

Structure robuste en tôle électrosoudée équipée de deus portes pour un remplacement rapide des manteaux.

Rotor balancé dynamiquement, muni de batteurs en acier spécial.

Manteau en tissu d'acier en fil harmonique permettant de garder l'efficacité du nettoyage pour longtemps.

Informations techniques

Modèle	Dimensions [mm]				Masse [kg]
	A	B	C	D	
SIG 360	1173	948	362	384	350
SIG 380	1373	1148	462	484	420
SIG 3010	1728	1408	585	614	490
SIG 3013	2093	1773	-	-	560
SIG 4013			764	792	590

Modèle	Caractéristiques du manteau			Capacité maximum [kg/h]			Puissance du moteur [kW]		Capacité air aspiration [m³/min]	Volume d'emballage [m³]
	Ø [mm]	L [mm]	Surface nette du manteau [m²]	Blé		Mais	50 Hz	60 Hz		
				1ª Nettoyage	2ª Nettoyage					
SIG 360	314	555	0,47	2500	2000	-	2,2	2,55	6	1,8
SIG 380		755	0,64	4000	3200	-	3	3,45		
SIG 3010	300	1000	0,94	9000	7500	6300	7,5	8,6	8	2,8
SIG 3013	300	1300	1,2	8500	7500	-	7,5	8,6	10	3,3
				14000	12000	10000	11	12,6		
				16000	13000	11500	15	17,3		
SIG 4013	400	1300	1,62	18000	15000	12500	15	17,3	12	3,3
				20000	16000	14000	18,5	21,3		

Les characteristiques techniques des machines peuvent subir des modifications à tout moment, sans obligation de préavis. Les données peuvent ne pas être complètement conformes aux versions en commerce.

SIG 360-380

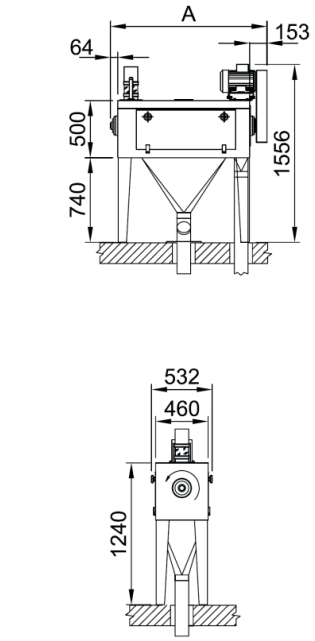

SIG 3010-3013-4013

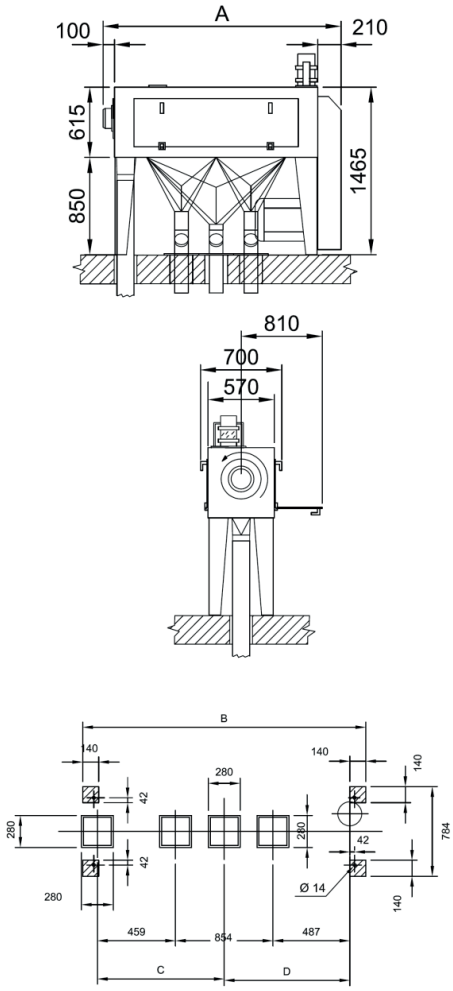

OCRIM S.p.A. - Via Massarotti, 76 - 26100 Cremona (Italy)

www.ocrim.com

édition 2017