TRR

TARARE À RECYCLAGE D'AIR

Séparation et décantation efficaces des impurités légères. Consommation d'air minimum. Remarquable épargne énergique.

Machine à structure verticale en tôles d'acier étanché. Elle est mantenue en dépression constrante par des hélices incorporées qui permettent le recyclage de l'aire nécessaire pour l'aspiration des parties legères.

Hélices du type axial clavetées sur un rotor équilibré dynamiquement entraîné par moteur à transmission par courroie.

Le réglage de l'air a lieu par vannes et déflecteurs. Un panneau transparent de dimensions importantes permet d'observer le traitement du produit.

Ramasseur d'alimentation monté sur des antivibratiles et entraîné par deux moto-vibrateurs.

Une excellente distribution du produit garantit le parfait fonctionnement.

Chambre de décantation incorporée dans la structure de la machine et équipée de vis de colletage pour l'évacuation des poussières et des déchets légers.

Informations techniques

Modèle	Dimensions (mm)					Masse (Kg)
	A	B	D	E	F	
TRR 07A	750	1060	780	1130	1220	480
TRR 07B						380
TRR 12A	1250	1560	965	1630	1720	680
TRR 12B						600
TRR 15A	1500	1810	1000	1880	1970	800
TRR 15B						700

Modèle	Puissance max (Kg/h)			Puissance (kW)						Capacité aspiration (m^3/min)	Volume d'emballage (m^3)
	Blé*		Mais	Moteur de controle de la route aileté		Motoreducteur		Motovibrateur			
	Nettoyage	Pré - Nettoyage		50 Hz	60 Hz	50 Hz	60 Hz	50 Hz	60 Hz		
TRR 07A	9000		7200	3	3,45	0,37	0,37/ 0,43	2x0,27 kW	2x0,32 kW	8,5	4
TRR 07B	9000	35000	-					-	-		3,4
TRR 12A	16000		12800	4	4,6			2x0,27 kW	2x0,32 kW	13,5	5,6
TRR 12B	20000	80000	-					-	-		4,8
TRR 15A	24000		19200					2x0,27 kW	2x0,32 kW	16	6,1
TRR 15B	24000	100000	-					-	-		5,5
* Capacité pour blé avec une humidité maximum de 13 %.											

Les characteristiques techniques des machines peuvent subir des modifications à tout moment, sans obligation de préavis. Les données peuvent ne pas être complètement conformes aux versions en commerce.

TRR A

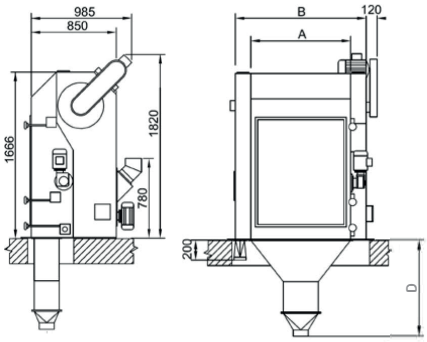

TRR B

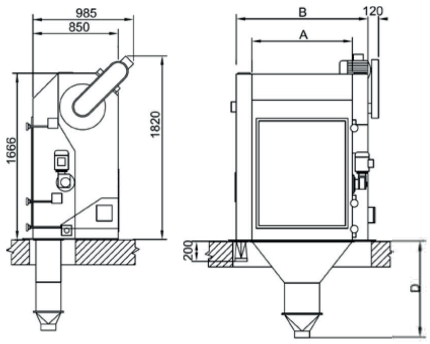

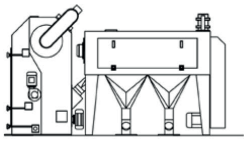

TRR A combiné a SIG

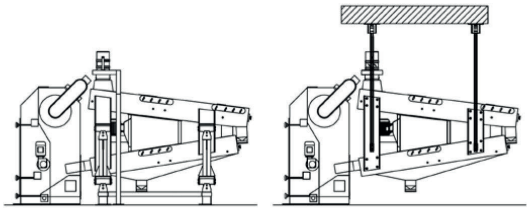

TRR B combiné a SPR

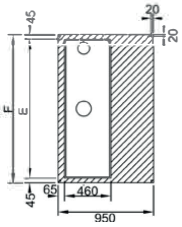

OCRIM S.p.A. - Via Massarotti, 76 - 26100 Cremona (Italy)

www.ocrim.com

édition 2023