IDA

DISINFESTATORE

Ideale per prevenire infestazioni nelle farine. Distrugge per impatto eventuali uova di insetti presenti sia nel grano che nelle farine.

La macchina disinfesta per impatto qualsiasi tipo di grano nel reparto di pulitura del molino e/o di farine prima dello stoccaggio e/o insacco.

Il prodotto in entrata, tramite un distributore conico, viene distribuito uniformemente sul rotore a pioli. L'urto combinato tra i pioli e lo statore, costruito in ghisa con profili speciali, assicura la disinfestazione del prodotto trattato. La velocità del rotore è adeguata al tipo di prodotto.

La macchina è dotata di cuscinetti adeguatamente dimensionati per garantire una lunga durata di funzionamento. La trasmissione di comando avviene tramite cinghie trapezoidali.

Informazioni tecniche

Modello	Dimensioni (mm)														
	A	B	C	D	E	F	H	I	L	M	N	P	Q	R	T
IDA 370	620	1200	810	665	1100	1396	1040	960	710	230	100	295	250	140	120
IDA 660	940	1645	1170	850	1450	1746	1345	1255	1050	270	120	350	300	160	120
IDA 950	950	2290	1501	1150	1805	2191	1827	1687	1381	280	120	350	360	170	220

Modello	Rotore (mm)	Portata massima (t/h)			Potenza motore (kW)		Massa a vuoto (kg)	Volume di imballo (m^3)
		Farina		Grano	50 Hz	60 Hz		
		Trasporto per gravità	Trasporto pneumatico					
IDA 370	370	1,5	1,7	9,0	4	4,6	230	1,8
		3,5	3,9	12,5	5,5	6,3	240	
		5,5	6,1	17,0	7,5	8,6	254	
		7,0	7,7	25,0	11	12,6	275	
IDA 660	660	8,0*	8,7*	-	15	17,3	760	4,4
		10,0*	11,7*	-	18,5	21,3	835	
		13,8*	14,4*	-	22	25,3	850	
		15,9*	18,0	-	30	34,5	910	
		21,0*	22,5*	-	37	42,5	970	
IDA 950	950	30,0	33,0	-	55	63	1875	9
		40,0	44,0	-	75	86	2000	

Le caratteristiche tecniche delle macchine possono subire modifiche senza alcun obbligo di preavviso. I dati possono non essere totalmente conformi alle versioni commercializzate.

* Valori da concordare con UTD ed UTC

1: Ingresso prodotto

2: Scarico prodotto

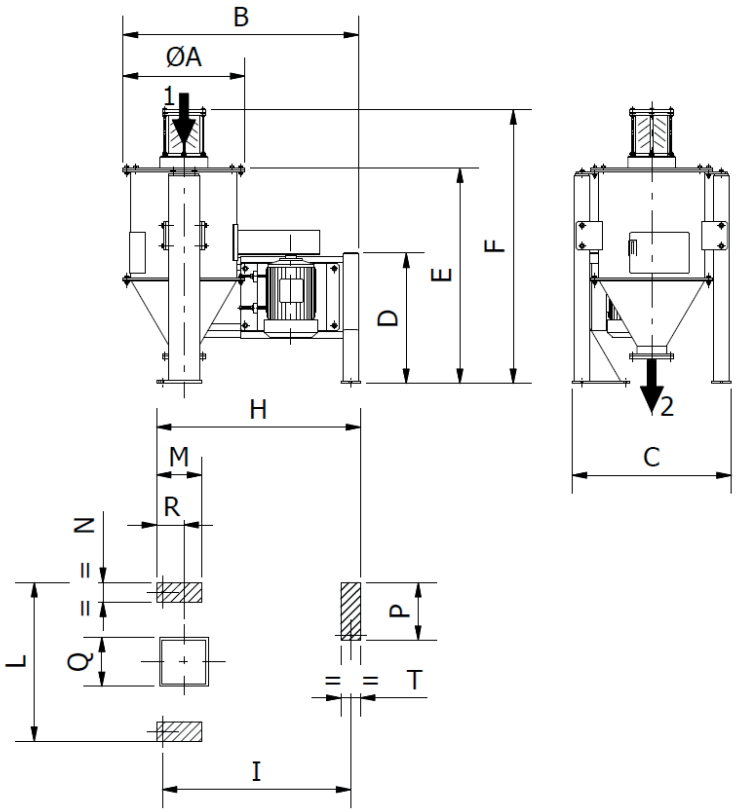

OCRIM S.p.A. - Via Massarotti, 76 - 26100 Cremona (Italy)

www.ocrim.com

stampa 2023