SCV/X

COCLEA BAGNATRICE INTENSIVA VERTICALE

Grazie all'effetto combinato di bagnatrice, spellatrice e tarara, assicura una bagnatura intensiva.

È una macchina a sviluppo verticale provvista di coclea a due principi per la bagnatura/omogeneizzazione del grano con l'innalzamento dello stesso sino al punto di scarico e di palette a profilo speciale e inclinazione variabile per favorire il distacco dello strato esterno della parte corticale, agevolando così la penetrazione uniforme dell'acqua nel chicco ed effettuando un primo lavoro di spellatura del grano.

La parte superiore della macchina lavora come tarara: il grano decorticato, durante la caduta, viene investito da un flusso d'aria in contro corrente che separa le parti leggere e le convoglia al collettore d'aspirazione.

La coclea verticale SCV/X, completamente in acciaio inox, è dotata di un motore con trasmissione a cinghie e di un sensore presenza prodotto incorporato, collegato al sistema di dosaggio acqua automatico o manuale fornito a parte su richiesta.

Informazioni Tecniche

Modello	Dimensioni mm						Capacità massima t/h	Potenza installata kW		Aspirazione m³/min.	Peso netto Kg
	A	B max.	C max.	D	E	XX		50 Hz	60 Hz		
SCV 25C	2435	1033	695	510	705	400	7	5.5	6.3	30	350
SCV 35C	2645	1245	860	650	845	500	7 - 13	7.5	8.6	60	520
							>13 - 18	11	12.6		
SCV 50C	3100	1550	1030	840	1030	850	>18 - 23	11	12.6	90	740
							>23 - 28	15	18		770

Le caratteristiche tecniche delle macchine possono subire modifiche senza alcun obbligo di preavviso. I dati possono non essere totalmente conformi alle versioni commercializzate

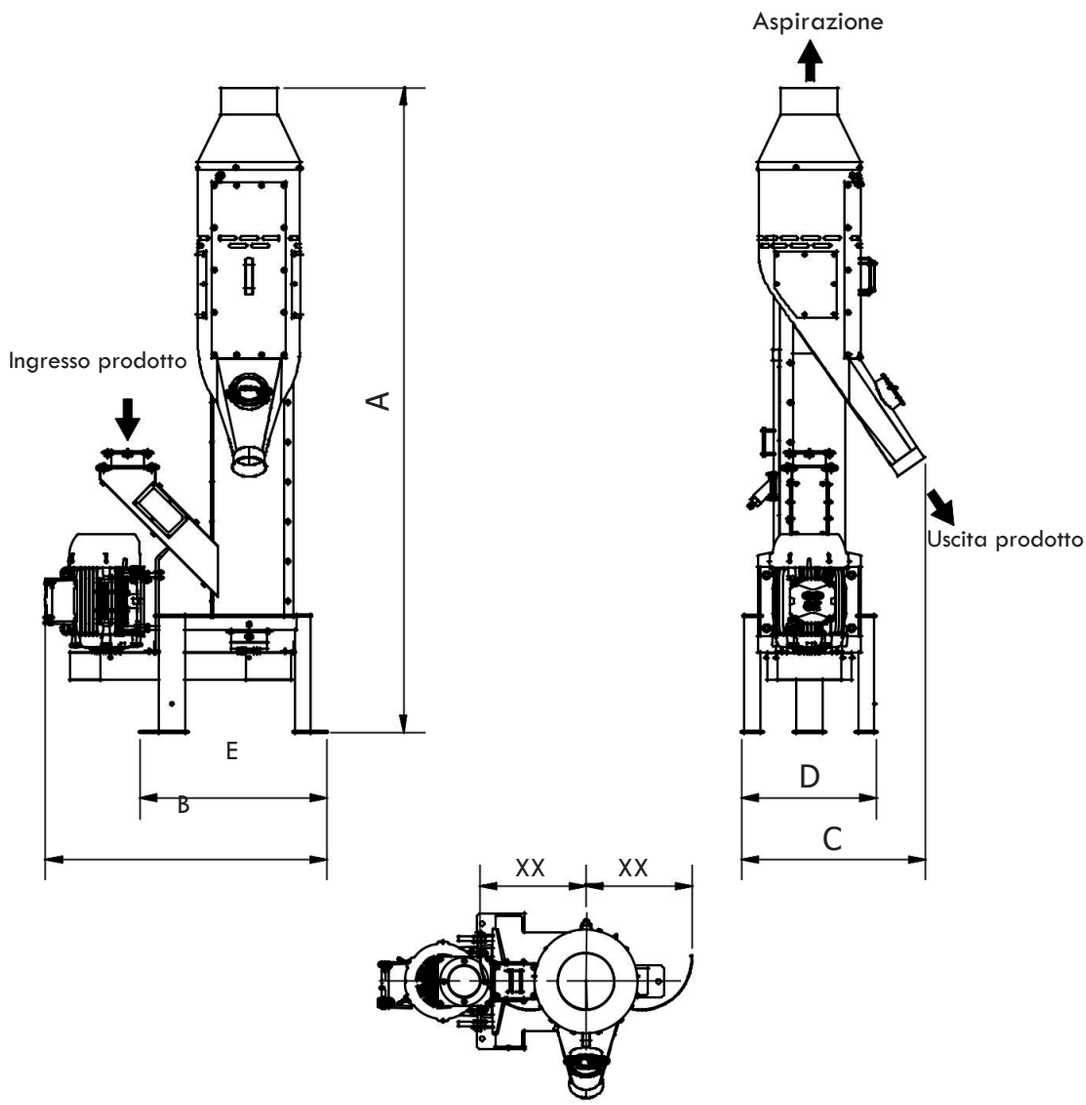

OCRIM S.p.A. - Via Massarotti, 76 - 26100 Cremona (Italy)

www.ocrim.com

stampa 2022