SIG

PULITORE INTENSIVO

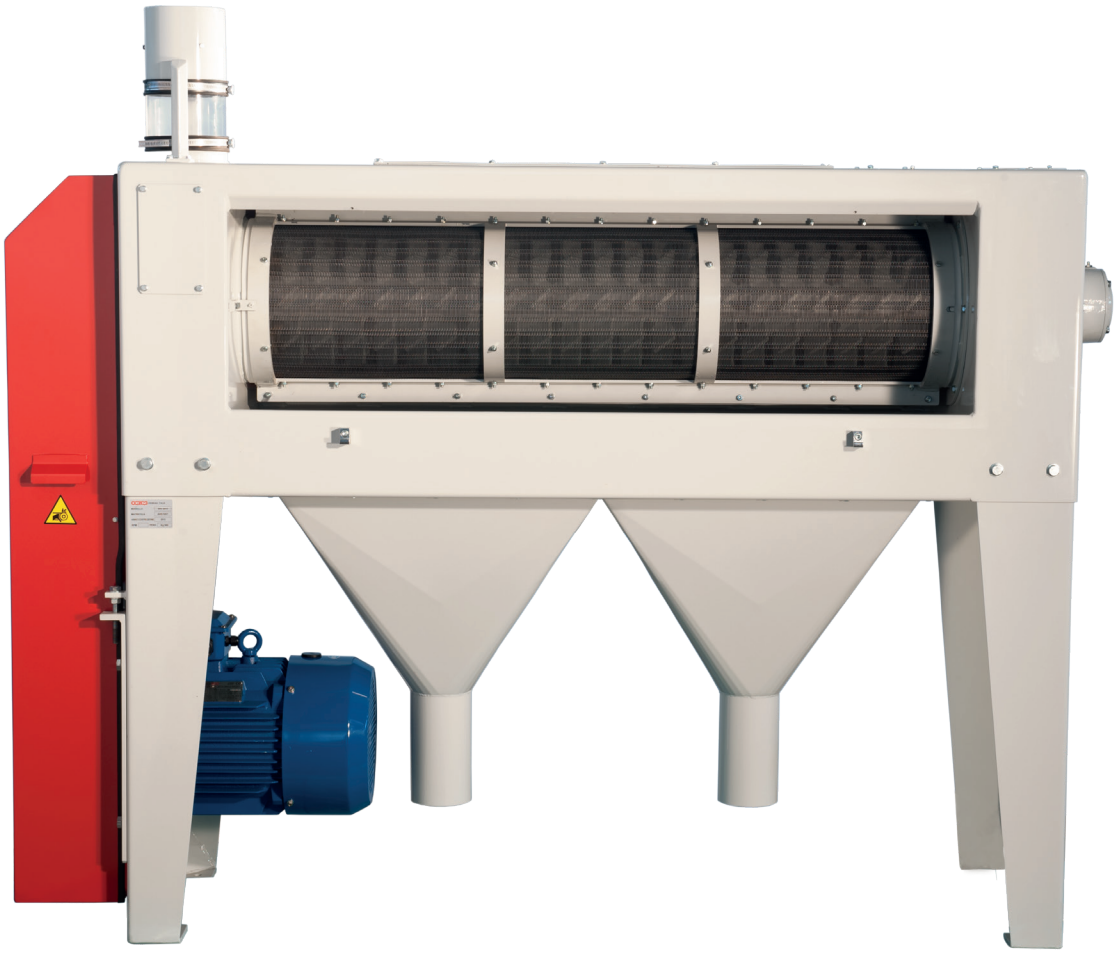

Macchina ideale per la prima e la seconda pulitura del grano, della segale, dell'avena e del mais; viene in genere abbinata ad una tarara per l'aspirazione delle polveri residue.

Grazie all'efficace azione di attrito che si produce fra grano, mantello e battitori, e a quella di sfregamento fra chicco e chicco, il pulitore intensivo disgrega i grumi di terra; rimuove le polveri corticali; distacca il glume e le barbette dal pericarpio; elimina polveri, sabbia e piccoli semi, riducendo infine la carica batterica.

Robusta struttura in lamiera elettrosaldata, provvista di due comodi sportelli per la rapida sostituzione del mantello.

Rotore dinamicamente bilanciato munito di battitori, costruiti in acciaio speciale.

Mantello in tessuto di filo d'acciaio armonico per mantenere a lungo l'efficienza di pulitura.

Informazioni Tecniche

Modello	Dimensioni [mm]				Massa [kg]
	A	B	C	D	
SIG 360	1173	948	362	384	350
SIG 380	1373	1148	462	484	420
SIG 3010	1728	1408	585	614	490
SIG 3013	2093	1773	-	-	560
SIG 4013			764	792	590

Modello	Caratteristiche del mantello			Capacità massima [kg/h]			Potenza motore [kW]		Portata aria aspirazione [m³/min]	Volume di imballo [m³]
	Ø [mm]	L [mm]	Superficie netta mantello [m²]	Grano		Mais	50 Hz	60 Hz		
				1ª pulitura	2ª pulitura					
SIG 360	314	555	0,47	2500	2000	-	2,2	2,55	6	1,8
SIG 380		755	0,64	4000	3200	-	3	3,45		
SIG 3010	300	1000	0,94	9000	7500	6300	7,5	8,6	8	2,8
SIG 3013	300	1300	1,2	8500	7500	-	7,5	8,6	10	3,3
				14000	12000	10000	11	12,6		
				16000	13000	11500	15	17,3		
SIG 4013	400	1300	1,62	18000	15000	12500	15	17,3	12	3,3
				20000	16000	14000	18,5	21,3		

Le caratteristiche tecniche delle macchine possono subire modifiche senza alcun obbligo di preavviso. I dati possono non essere totalmente conformi alle versioni commercializzate.

SIG 360-380

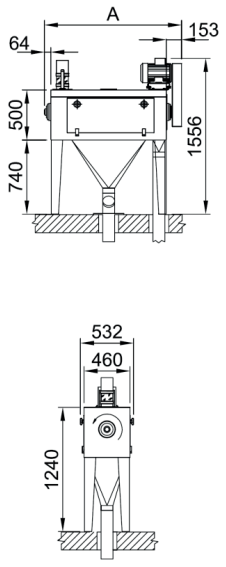

SIG 3010-3013-4013

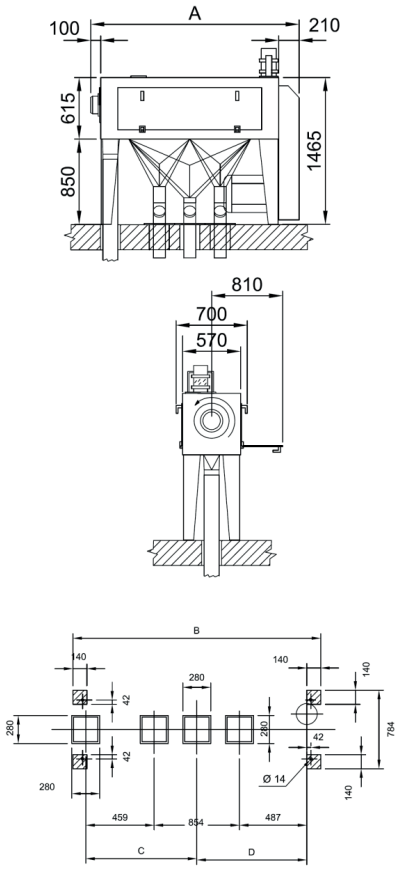

OCRIM S.p.A. - Via Massarotti, 76 - 26100 Cremona (Italy)

www.ocrim.com

stampa 2017