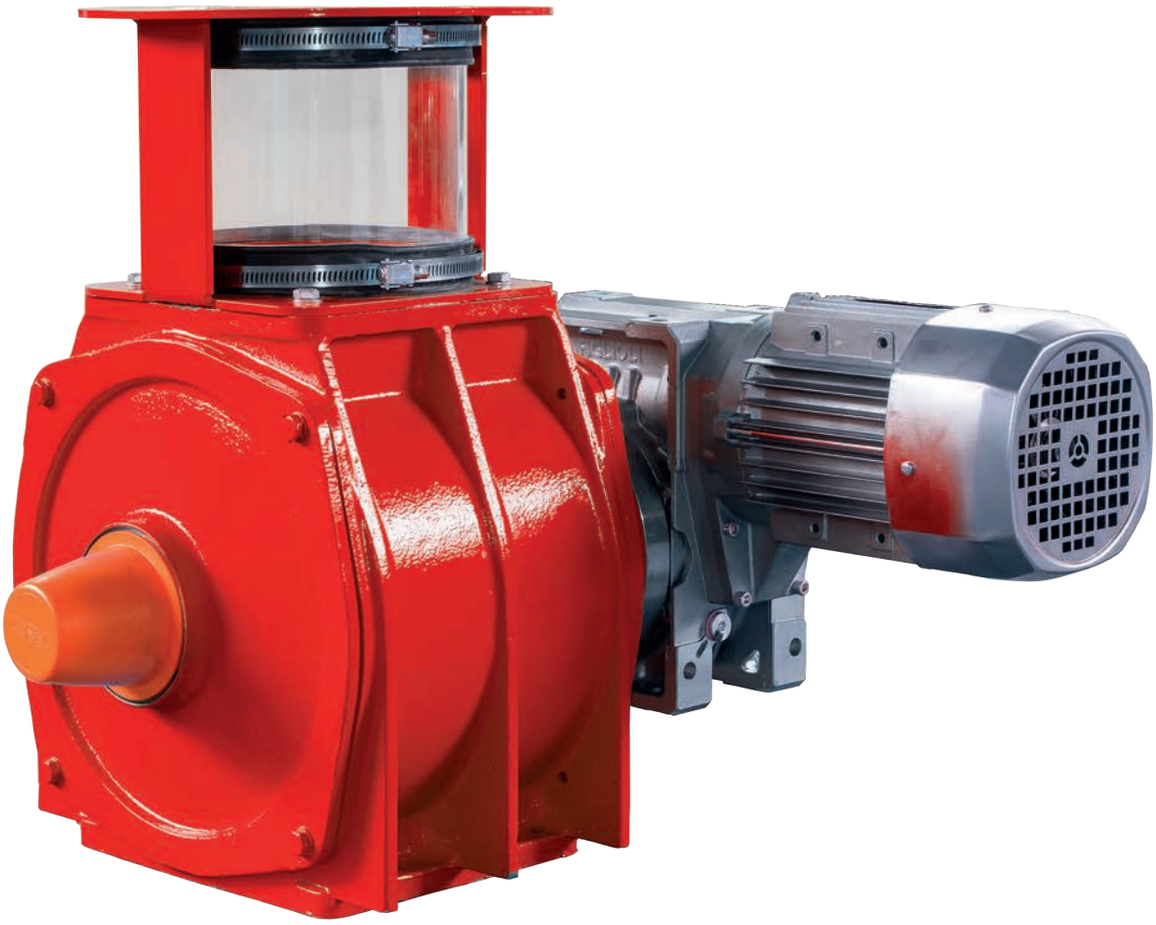

ST

SCARICATORE A TAZZE

Lo scaricatore a tazze è una valvola rotante usata per trasferire per gravità materiali da due ambienti a pressione diversa.

Esso è caratterizzato da:

- Corpo e girante, costruiti in fusione di ghisa per una perfetta tenuta d'aria. La girante è montata su cuscinetti a sfere.
- Campana trasparente applicata all'entrata che facilita il controllo del prodotto in arrivo.

Gli scaricatori possono essere raggruppati in serie e collegati mediante giunti.

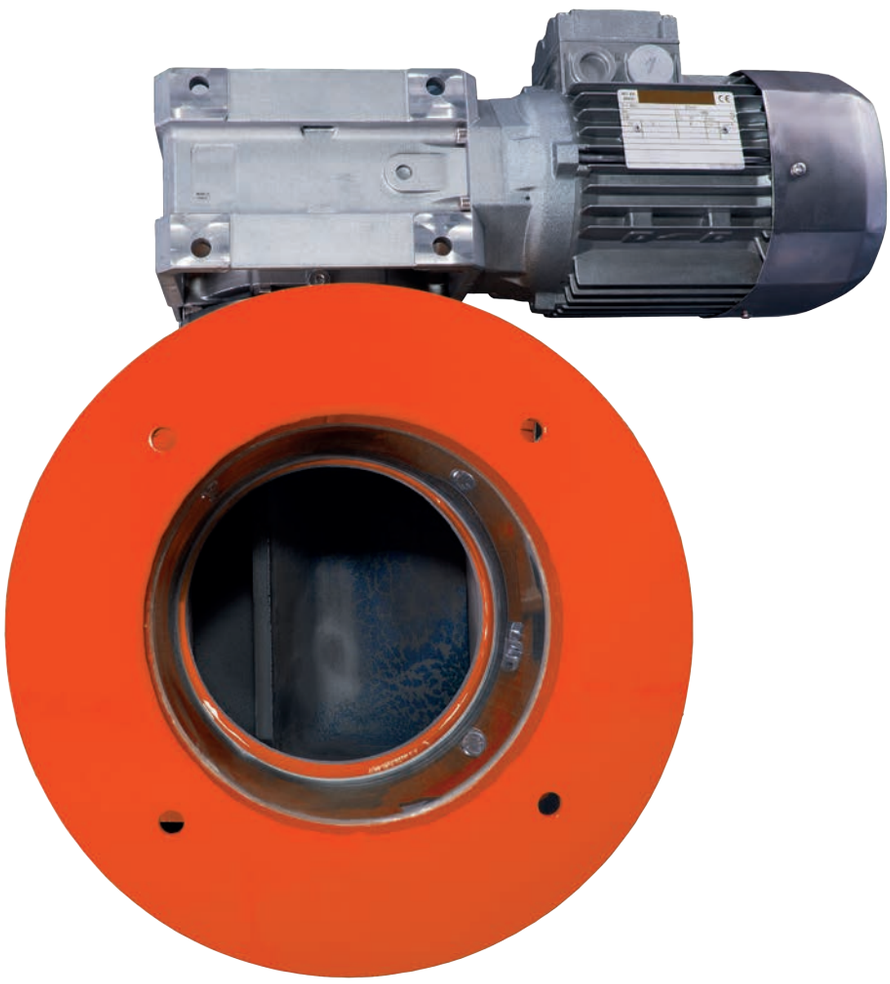

Informazioni Tecniche

Modello	Dimensioni mm.				Capacità Max* T/h		Motorizzazione 50Hz (60Hz) kW					Peso netto Kg
	A	B	C	Ø D	Farina	Crusca	Singolo	Serie (N° di unità)				
					γ = 550 kg/m³	γ = 350 kg/m³		1-2	3-4	5-6	7-8	
ST 20/3	285	228	300	135	4	2,5	0.75÷1.5	0.75 (0.9)	1.1 (1.3)	1.5 (1.8)	2.2 (2.6)	45
ST 28/9	290	320	335	169	9,7	6,1						60
ST 30/15	384	345	380	210	17,8	11,3						95

* Con 45 g/min rotazione max e coefficiente di riempimento 0,8

Le caratteristiche tecniche delle macchine possono subire modifiche senza alcun obbligo di preavviso. I dati possono non essere totalmente conformi alle versioni commercializzate.

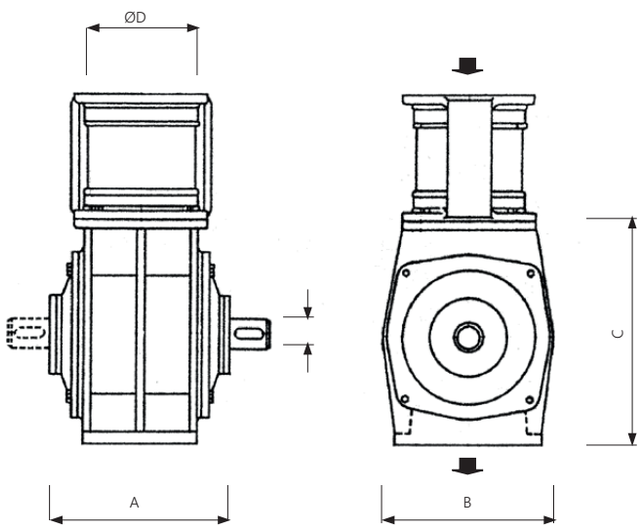

COMANDO SINGOLO

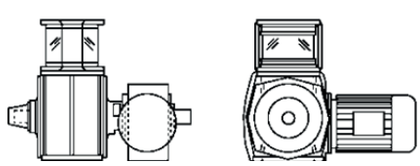

COMANDO IN BATTERIA

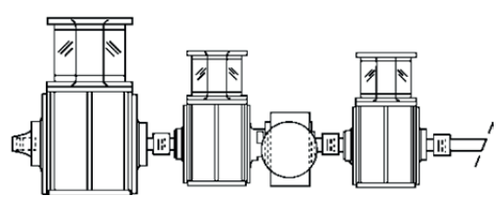

OCRIM S.p.A. - Via Massarotti, 76 - 26100 Cremona (Italy)

www.ocrim.com

stampa 2017