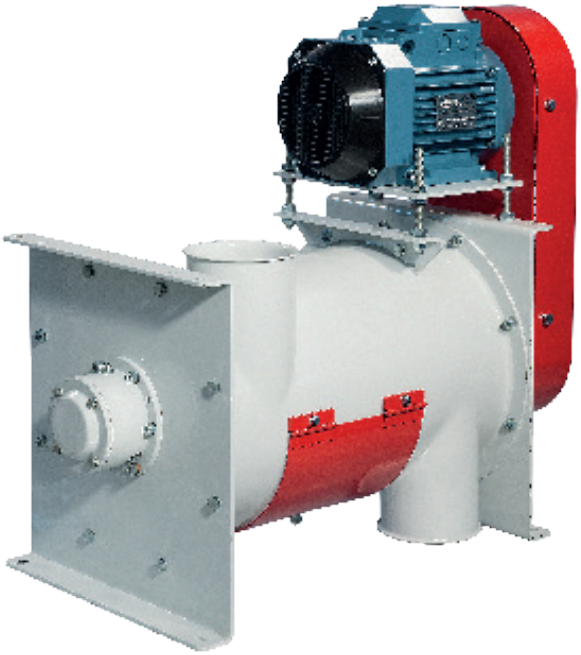

DR-DR/X

ДЕТАШЕР РОТОРНЫЙ

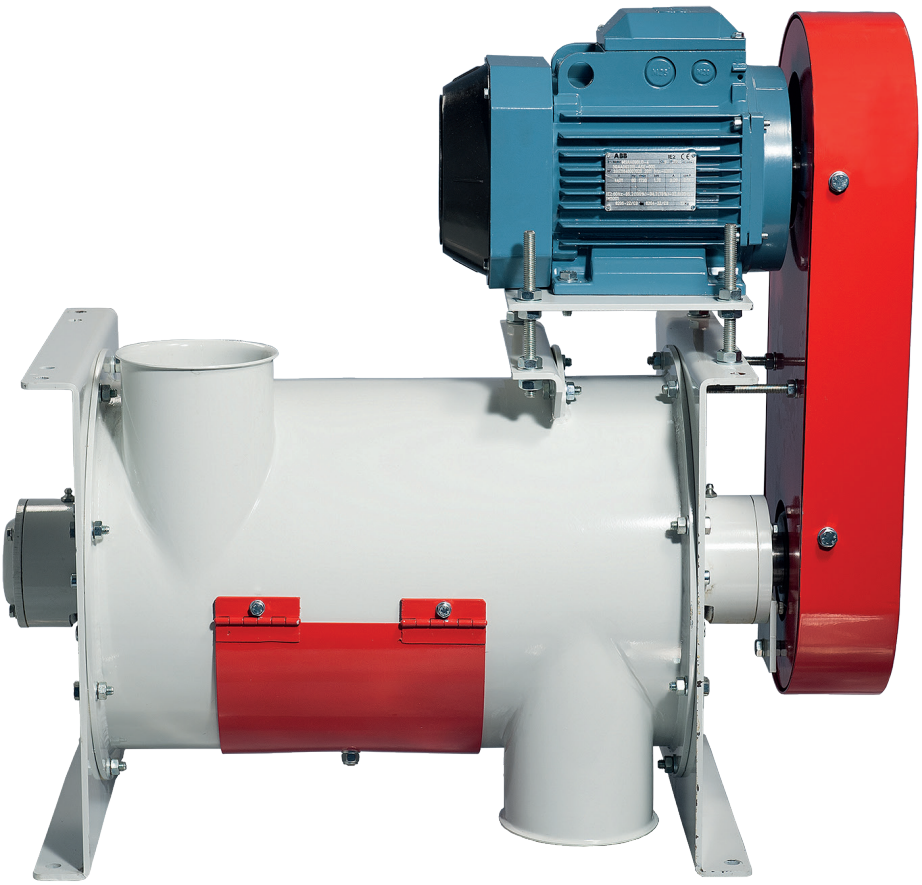

Разбивает мелкие плашки муки, образующиеся в проходах размольных систем для обеспечения более эффективного просеивания

Прочная конструкция из листовой стали с контрастами, приваренными с внутренней стороны статора для более эффективного разбивания мучных плашек.

Динамически сбалансированный ротор с 4-мя подвижными лопастями для высокого центрифугирования продукта.

Возможность крепления к потолку или к полу для более рациональной установки.

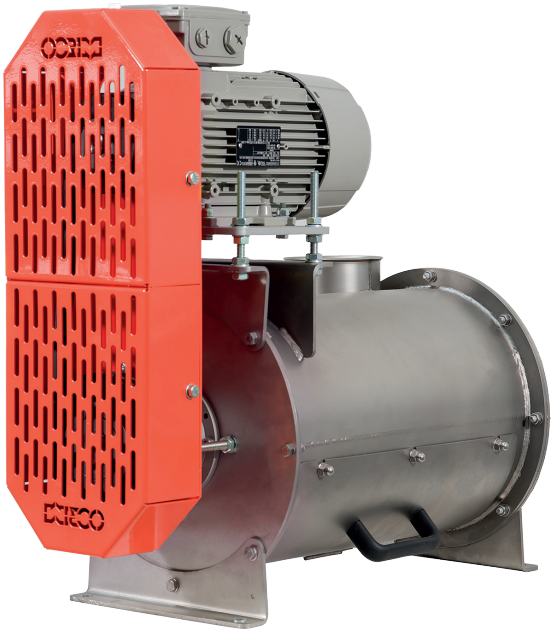

Двойное направление выгрузки продукта:

- - вертикальное - самотеком;
- - горизонтальное - пневмаотранспортом.

Деташер поставляется также изготовленным из нержавеющей стали.

Технические характеристики

Модель	Производительность (т/ ч)		Мощность двигателя (кВт)		Размеры ротора (мм)		Масса пустого (кг)	Объем упаковки (м3)
	При падении	При аспирации	50 гц	60 гц	Диаметр	Длина		
DR 30/45	1000	1000	1,5	1,75	300	450	82	0,5
	2000	1600	2,2	2,55			87	
	3000	2500	3	3,45			92	

Технические характеристика оборудования могут изменяться без предварительного предупреждения.
Данные могут не соответствовать полностью проданной единице оборудования.

1 → Вход продукта 2 → Разгрузка продукта

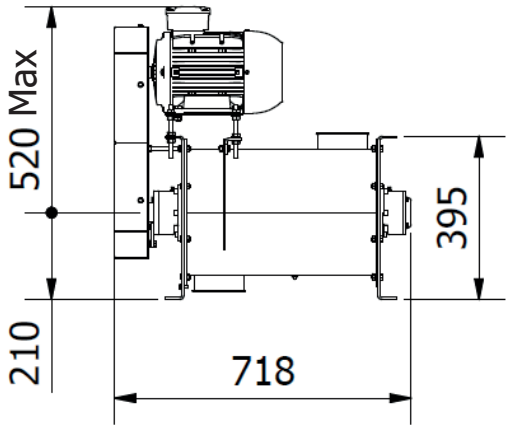

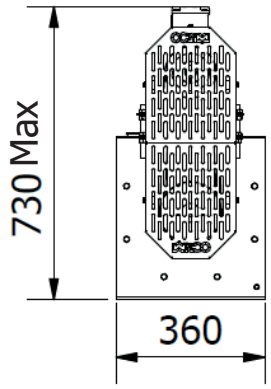

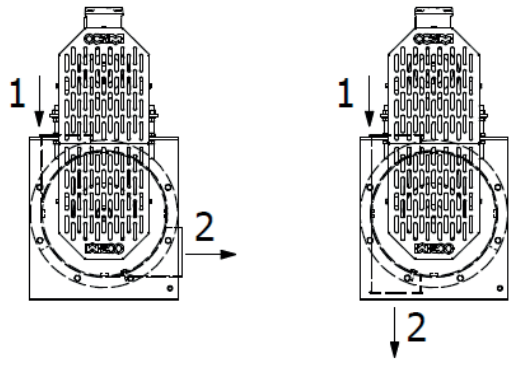

Применение при разгрузке самотеком

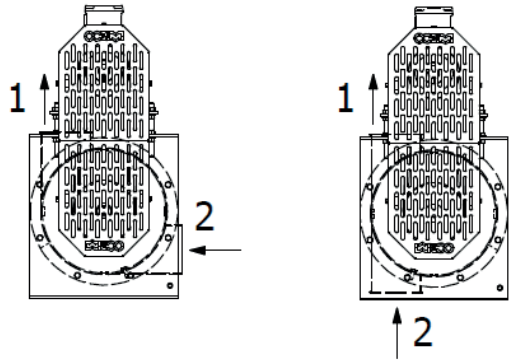

Применение при разгрузке пневмотранспортом

ОКРИМ С.п.А. – Виа Массаротти, 76 – 26100 Кремона

www.ocrim.com

Печать 2023