FLP-FLP/X

ФИЛЬТР ВЫСОКОГО ДАВЛЕНИЯ

Специально приспособлен для аспирации отдельных точек, таких как воронки, бункера и силосы, он выпускается в различном исполнении в соответствии с имеющимся местом и требуемой фильтрующей поверхностью.
Ткань фильтрующих рукавов особенно подходит для улавливания мелкой пыли.
Продувка рукавов осуществляется струями воздуха высокого давления; воздух накапливается в резервуаре, прикрепленном к верхней части.
Электронный таймер на борту машины позволяет регулировать последовательность струй воздуха для продувки.
Техническому обслуживанию и проверке способствует специальная конструктивная форма корпуса.
Дифференциальный манометр позволяет осуществлять контроль эффективности и целостности рукавов.
Эти фильтры могут поставляться выполненными как из крашеной стали, так и из нержавеющей стали.

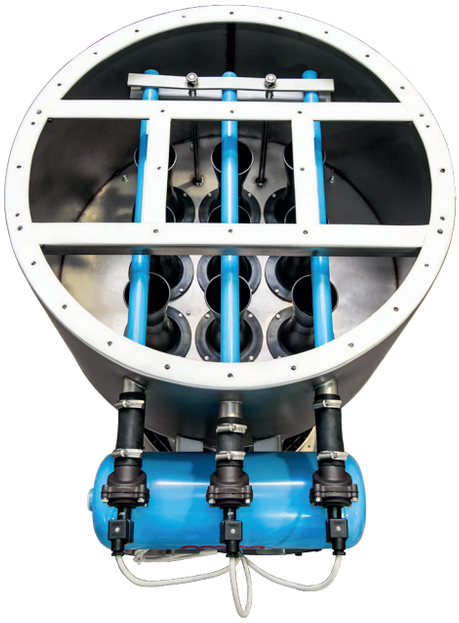

Техническая информация

Модель		Фильтр. поверхн. ($м^2$)	Размеры, (мм)					Фильтрующие рукава (Ø120 мм)			Вентилятор			Вес Нетто (кг)
			A	A1	B	C	D	шт	длина кг (мм)	расход воздуха (Нл/мин)	**Производ** (м3/мин)	Мотор (кВт) 50 гц	Мотор (кВт) 60 гц	
FLP/P	**10**	1,2	610		1555	1405	2000	3	1000	12	6	0,75	0,90	150
FLP/R 6	**10**	2,25	1172	310	1580	1380	520	6	1000	25	7÷11	1,5	1,63	290
FLP/R 6A			645	550		925								300
FLP 9	**10**	3,4	Ø700		1150	1060	575	9	1000	35	5÷7	1,1	1,32	250
	15	5,1			1650		615		1500		7÷15	2,2	2,55	300
FLP/R 9	**10**	3,4	1836	310	1550	2050	615	9	1000	35	11÷18	2,2	2,55	440
FLP/R 9A			645	795		925								360
FLP 20	**15**	11,3	Ø1020		1650	1380	715	20	1000	78	15÷36	4	3,6	500
	20	15,1			2150				1500		36÷46	5,5	6,3	800
FLP 38	**15**	21,5	Ø1320		1650	1680	700	38	1000	148	46÷60	7,5	8,6	900
	20	28,5			2150		990		1500		85÷100	11	12,6	950

Технические характеристики машин могут претерпевать изменения без какого-либо предварительного уведомления. Данные могут не соответствовать полностью версиям, которые находятся в продаже.

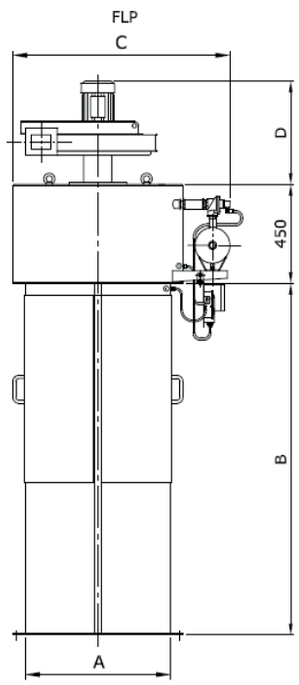

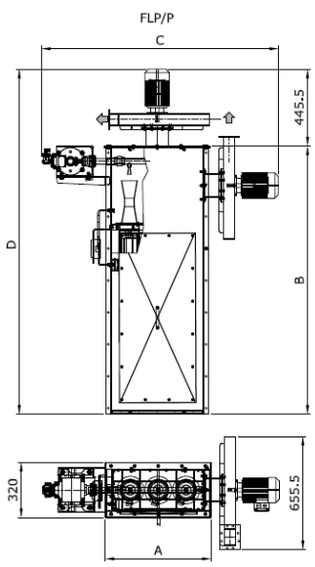

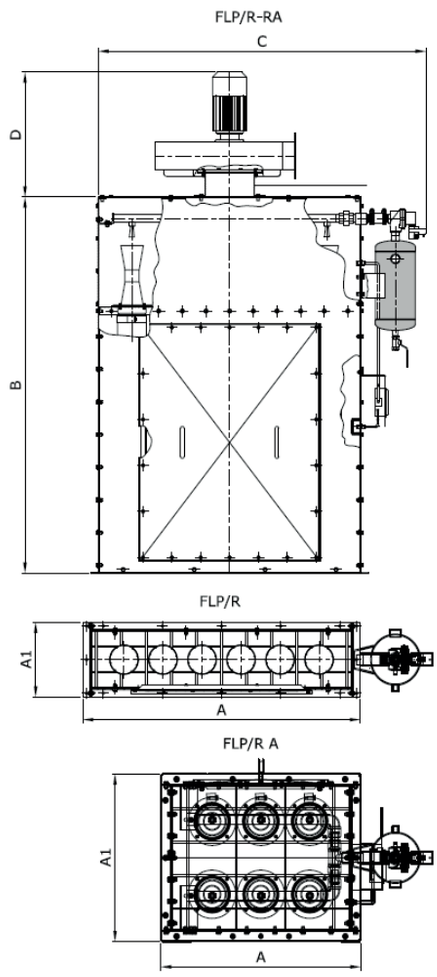

OCRIM S.p.A. - Via Massarotti, 76 - 26100 Cremona (Italy)

www.ocrim.com

édition 2023