IDA

ДЕЗИНСЕКТОР

Идеален для предотвращения заражений муки насекомыми. Разрушает ударным образом возможные яйца насекомых, присутствующие, как в зерне, так и в муке.

Машина производит дезинсекцию ударным образом любого зерна в отделении очистки мельницы и/или муки перед хранением и/или расфасовкой.

Входной продукт с помощью конического распределителя равномерно распределяется на роторе со штифтами. Комбинированный удар между штифтами и статором, изготовленным из чугуна со специальными профилями, обеспечивает дезинсекцию обрабатываемого продукта. Скорость ротора подбирается к типу продукта.

Машина оснащена подшипниками соответствующих размеров для обеспечения длительного срока функционирования. Привод осуществляется посредством клиноременной передачи.

Техническая информация

Модель	Размеры мм														
	A	B	C	D	E	F	H	I	L	M	N	P	Q	R	T
IDA 370	620	1200	810	665	1100	1396	1040	960	710	230	100	295	250	140	120
IDA 660	940	1645	1170	850	1450	1746	1345	1255	1050	270	120	350	300	160	120
IDA 950	950	2290	1501	1150	1805	2191	1827	1687	1381	280	120	350	360	170	220

Модель	ротора (мм)	Производительность (макс)			Двигатель, (кВт)		Вес нетто, (кг)	Объем упаковки, ($м^3$)
		Мука		Зерно	50 Hz	60 Hz		
		Самотеком	Аэрозоль трансп					
IDA 370	370	1,5	1,7	9,0	4	4,6	230	1,8
		3,5	3,9	12,5	5,5	6,3	240	
		5,5	6,1	17,0	7,5	8,6	254	
		7,0	7,7	25,0	11	12,6	275	
IDA 660	660	8,0*	8,7*	-	15	17,3	760	4,4
		10,0*	11,7*	-	18,5	21,3	835	
		13,8*	14,4*	-	22	25,3	850	
		15,9*	18,0	-	30	34,5	910	
		21,0*	22,5*	-	37	42,5	970	
IDA 950	950	30,0	33,0	-	55	63	1875	9
		40,0	44,0	-	75	86	2000	

Технические характеристики машин могут претерпевать изменения без какого- либо предварительного уведомления. Данные могут не соответствовать полностью версиям, которые находятся в продаже.

* подлежат согласованию с отделами UTD и UTC

1: Вход продукта 2: Выгрузка продукта

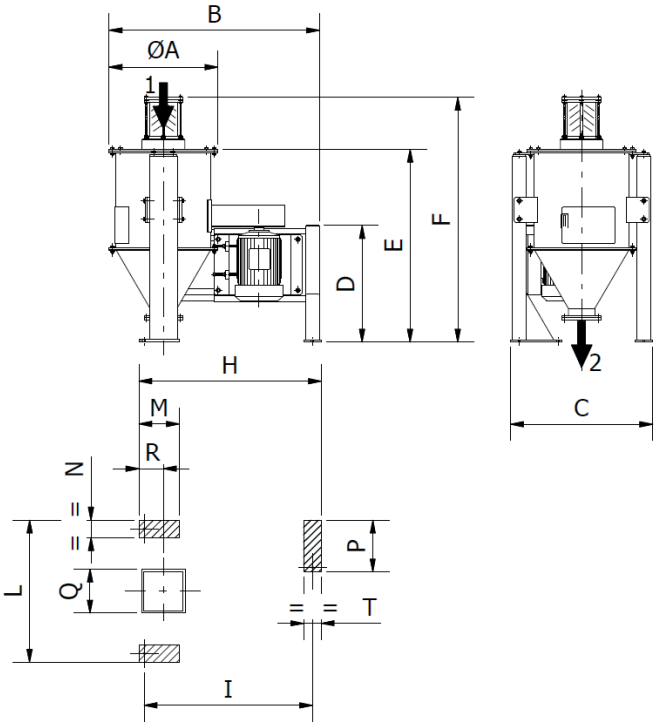

OCRIM S.p.A. - Ул. Массаротти, 76 - 26100 Кремона

www.ocrim.com

Печать 2023