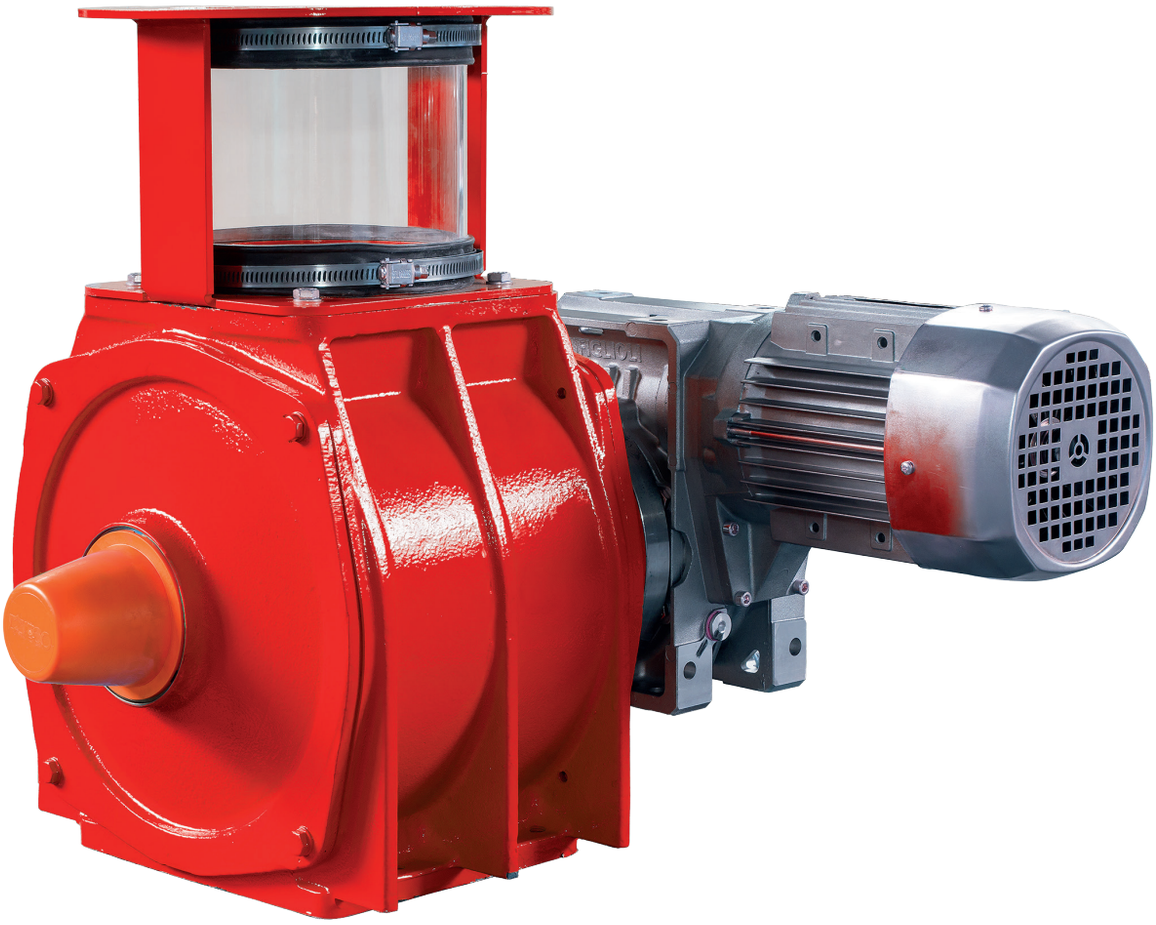

ST

ШЛЮЗОВОЙ ЗАТВОР

Шлюзовой затвор это устройство, применяемое для перемещения сыпучих материалов под собственным весом между двумя средами с разным давлением внутри.

Характеристики:

- Корпус и крыльчатка являются обработанными чугунными отливками, обеспечивающими хорошую герметичность. Крыльчатка установлена на шариковых подшипниках.
- На входе установлен прозрачный стакан, облегчающий контроль входящего продукта.

Затворы могут группироваться и соединяться между собой муфтами.

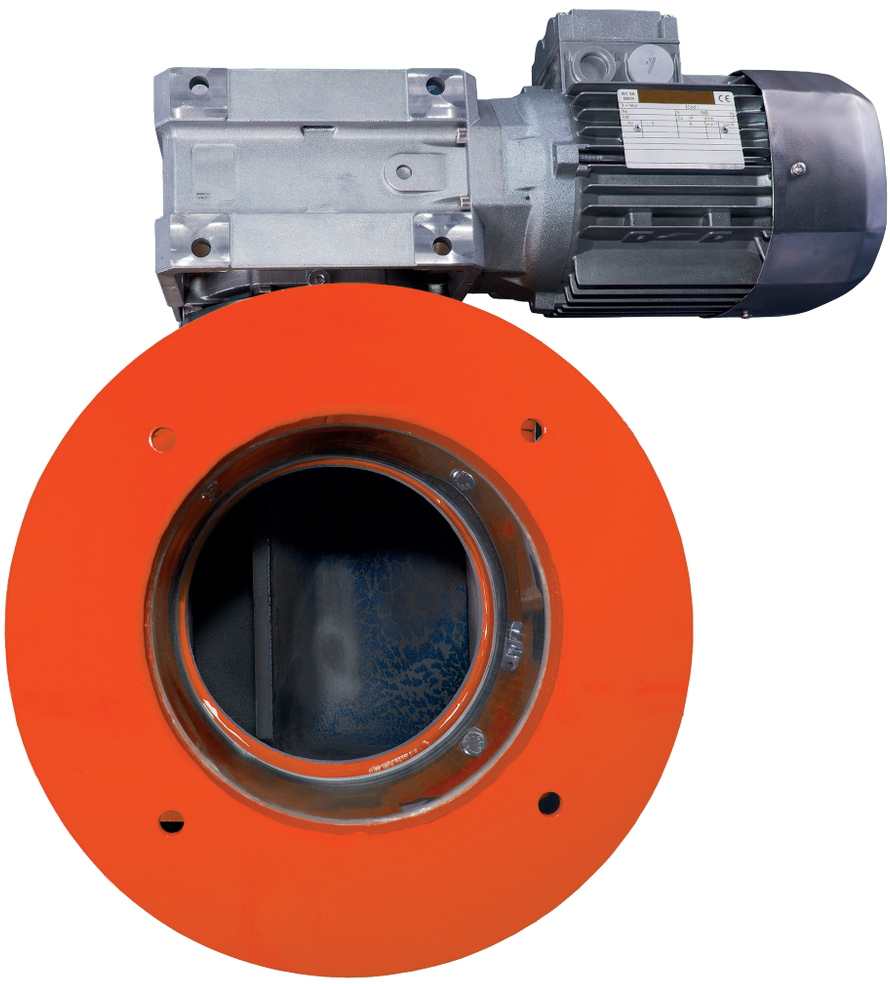

Техническая информация

Модель	Размеры мм				Производительность, макс.* т/ч		Привод кВт					Вес нетто кг
	A	B	C	Ø D	Мука	Отруби	Индивид	Группа (из шт.)				
					γ = 550 кг/м³	γ = 350 кг/м³		1-2	3-4	5-6	7-8	
ST 20/3	285	228	300	135	4	2,5	0.75÷1.5	0.75 (0.9)	1.1 (1.3)	1.5 (1.8)	2.2 (2.6)	45
ST 28/9	290	320	335	169	9,7	6,1						60
ST 30/15	384	345	380	210	17,8	11,3						95

* при 45 обор/мин. макс. и коэфф. заполнения 0,8

Технические характеристики могут изменяться без каких-либо предварительных извещений. Данные могут не совпадать с продаваемыми версиями.

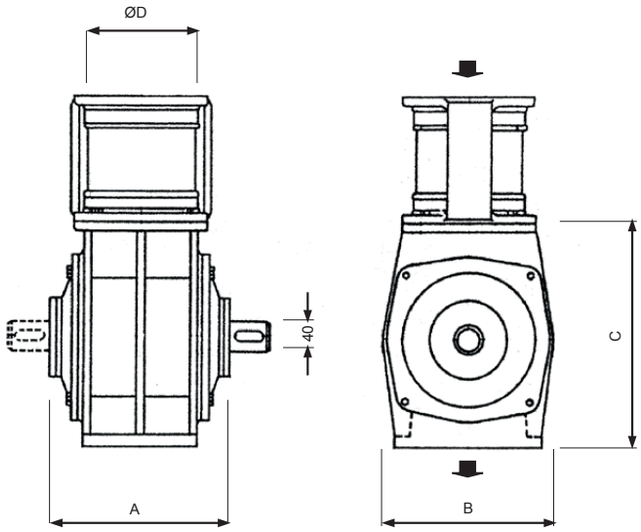

ИНДИВИДУАЛЬНЫЙ ПРИВОД

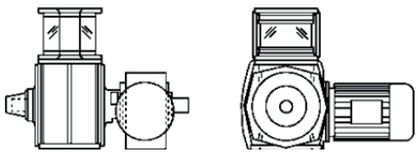

ГРУППОВОЙ ПРИВОД

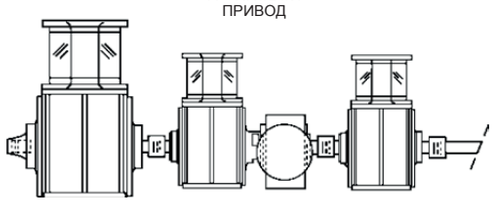

ОКРИМ С.п.А. – Виа Массаротти, 76 – 26100 Кремона

www.ocrim.com

Печать 2017