ETS - ETS/X

ELEVADOR DE CANJILONES

Elevada capacidad, rápido montaje y fácil manutención

Existen varios tipos de elevadores cuya gama cubre capacidades de 10 a 1200 T/h referidas a trigo.

Los elevadores de canjilones son caracterizados por:

- Canjilones impresas en acero o material plástico en perfil óptimo para majorar la carga y facilitar la parábola de descarga.
- Correa de transporte de goma-tela con velocidad de servicio de 1,5 a 3,5 m/s, de acuedo con el tipo de producto.
- Cabezal y pié en chapa, nervada y embulonada, caracterizada por un elevado espesor en los puntos de desgaste, con la posibilidad de aplicar revestimientos especiales. Cabezal y pié son facilmente desmontaje para la manutención. Pié es costituido por un dispositivo tensa-correa a tomillo y/o a contrapeso.
- Soportes sobre cojinetes de rodillos de tipo oscilante.
- Mando directo con motorreductor y/o, para capacidades elevadas, mediante reductor a ejes paralelos u ortogonales, con freno de no retorno y acople oleodinámico.
- Caños pintados o galvanizados en segmento a sección rectangular y con bridas.
- Compuertas embulonadas para la manutención del acinta y de los canjilones.
- Aplicación de rodillos de guía-cinta para evitar fricciones en caso de alturas notables.
- Indicador de movimiento colocado en el eje del pié se sumistra como opcional.

El elevador de cangilones también está disponible en la version de acero inoxidáble y acero galvanizado.

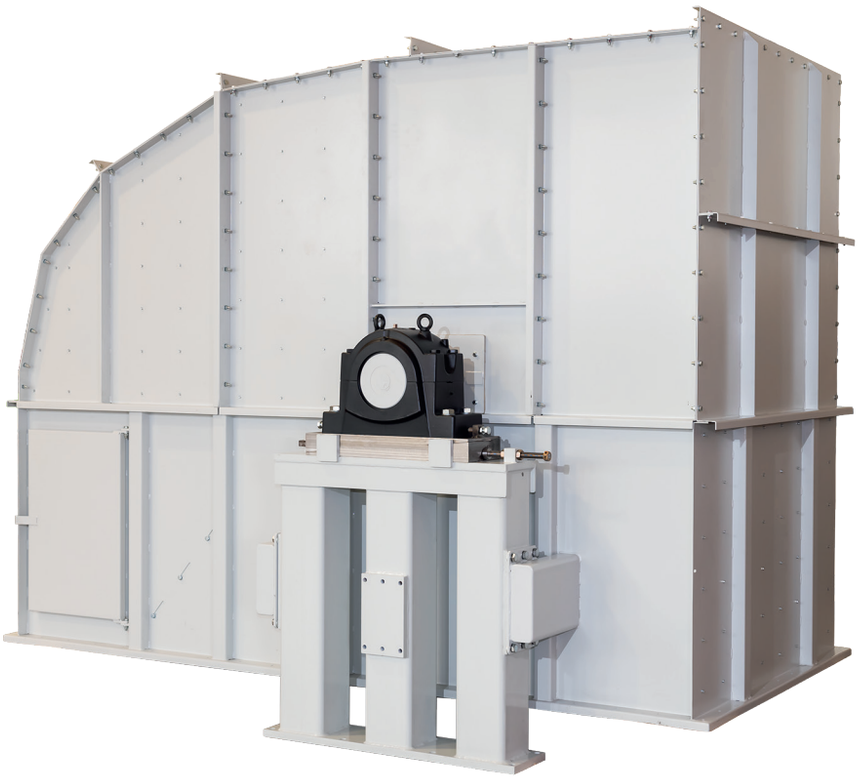

FL116

Información técnica

Modelo			ETS 1A	ETS 2A	ETS 3A	ETS 4A	ETS 5A	ETS 6A	ETS 7A	ETS 8A
			Capacidad (T/h max.)							
Cereales			25	55	100	200	350	700	1000	1200
Harinas			13.5	27	50	95	165	340	510	
Afrecho			5.5	12	20	40	70	150	230	
Granulados			15	30	55	100	180	400	600	-
Canjillones	N° x m		4-13	5-10	5-8	4.5-7	3.5-5.5	3.5-5.5	4-5.5	5-5.5
	N° filas		1	1	1	1	1	2	3	3
Dimensiones (mm)	Nastro		120	160	220	320	420	830	1250	1450
	Cabezal	Ø	315	400	630	800	800	1000	1000	1500
		A	970	1195	1595	1930	2146	2430	2466	3558
		B	417	506	670	780	920	1546	2000	2500
		C	832	1025	1423	1700	1869	2074	2265	2750
	Pie	D	585	750	1025	1260	1426	1580	1660	2080
		E	242	296	380	490	650	1218	2078	2252
		F	765	925	1155	1500	1500	2150	2250	2400
	Caños	G	164	210	235	280	368	354	400	480
		H	172	226	290	400	540	958	1550	1740
		L	3000					2400	2000	
	Caños de inspección	L1	2000							

Los características técnica de las máquinas pueden subir modificaciones sin ninguna obligación de preaviso. Los datos y las ilustraciones pueden resultar no complemente conformes a las versiones comercializadas.

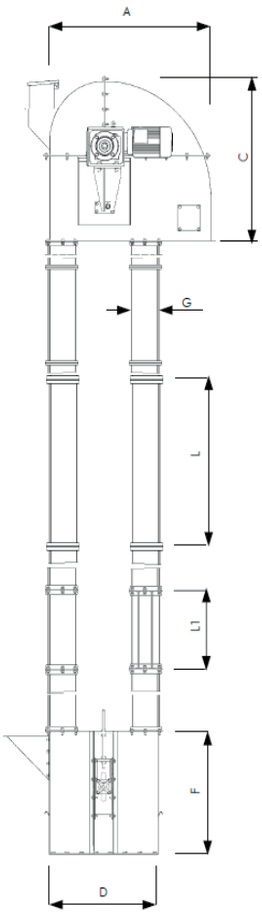

Cabezal

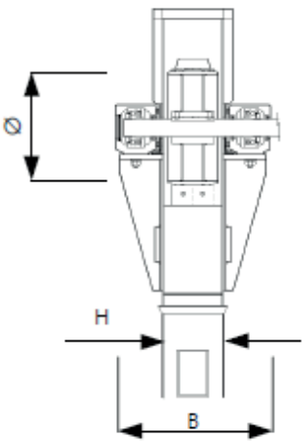

Pie

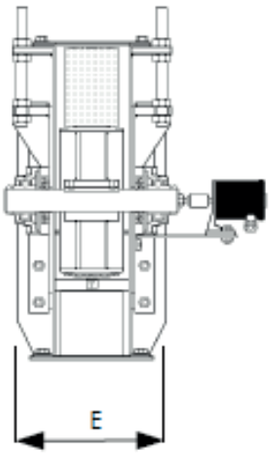

OCRIM S.p.A. - Via Massarotti, 76 - 26100 Cremona (Italy)

www.ocrim.com

impresión 2022