FCC

DOSIFICADOR PONDERAL

Mide y dosa en modo simple todos los cereales con el auxilio de un sistema electronico a microprocesor.

El dosificador ponderal es totalmente independiente de los otros , tanto por su sistema electrónico autónomo de gestión datos y de control proceso, como por los dispositivos mecánicos de regulación del flujo de los cereales.

El dosificador mantiene costante en el tiempo la capacidad prefijada sobre el panel independientemente de las interferencias como las variaciones de humedad, peso especifico del cereal en entrada.

La capacidad se digita sobre el teclado y es visualizada sobre el display.

El dosificador ponderal permite de totalizar la cantidad de cereal que pasó por el mismo a partir de un instante prefijado.

La maquina es provista de cierre de regulación neumática que, faltando la corriente eléctrica, interrumpe automáticamente el flujo de producto.

Cada dosificador ponderal puede ser controlado individualmente o conectado a un red por medio de una unidad central.

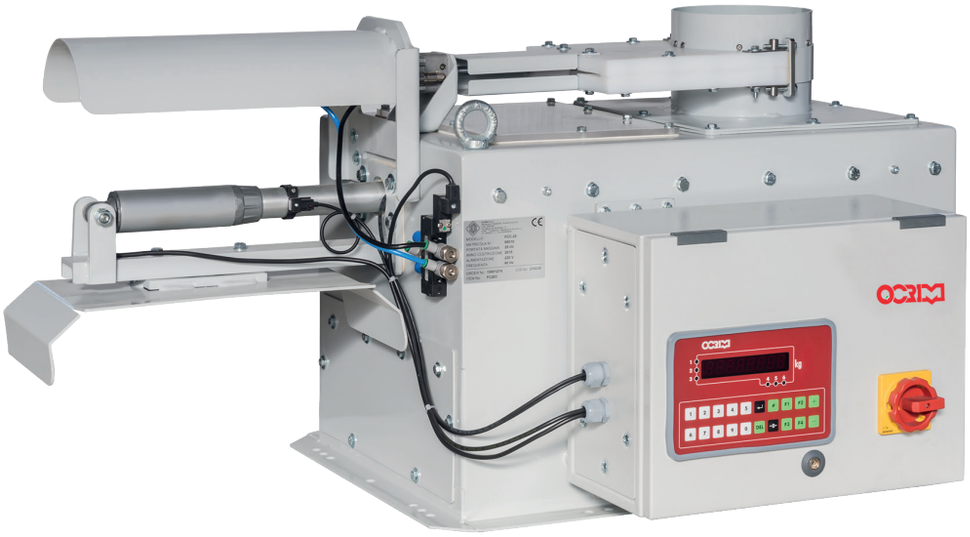

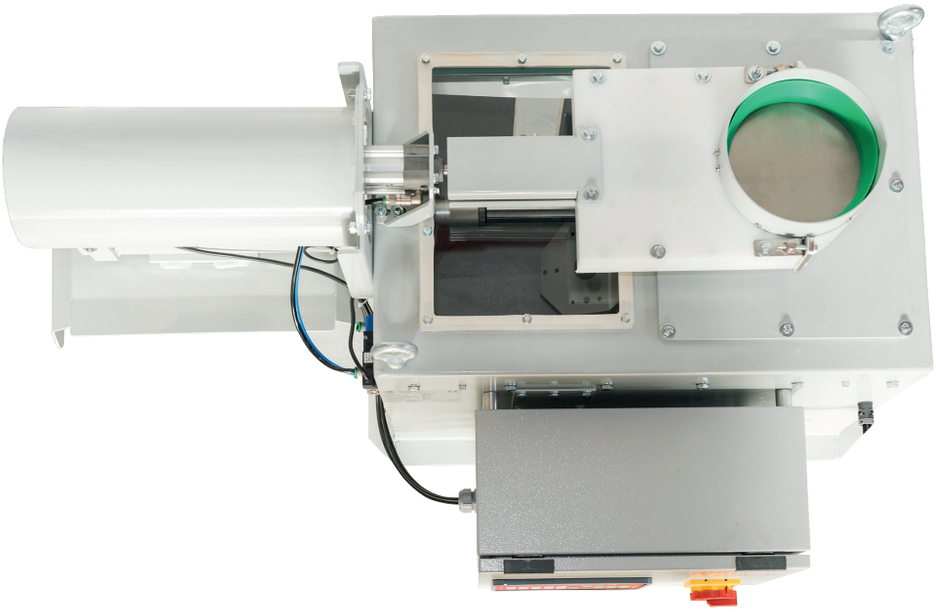

Información técnica

Modelo	Dimensiones (mm)		Capacidad (T/h)			Consumo aire comprimido Presión de trabajo 5÷6 bar NL/min	Peso neto (Kg)
	Ø A	Ø B	Minima	Maxima			
				Trigo	Maiz		
FCC 25	180	155	1,25	25	20	20	70
FCC 50	220	195	2,5	50	40	20	120
FCC 100	250	225	5	100	80	20	150

Los características técnica de las máquinas pueden subir modificaciones sin ninguna obligación de preaviso.
Los datos y las ilustraciones pueden resultar no complemente conformes a las versiones comercializadas.

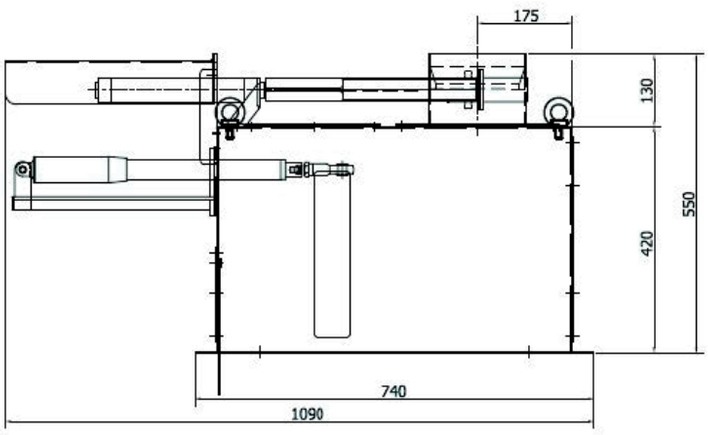

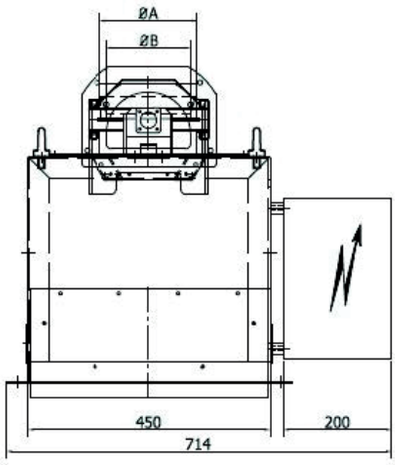

OCRIM S.p.A. - Via Massarotti, 76 - 26100 Cremona (Italy)

www.ocrim.com

impresión 2023