FKC/B

FILTRO CIRCULAR A BAJA PRESION

Adapto para los más diversos campos de filtración con elevados rendimientos también en difíciles condiciones de ejercicio.

La forma cilíndrica, ideal para fuertes depresiones, permite la elevada eficiencia filtrante y la orientación en 360° de la bocas de entrada y de salida del aire. Permite también de mejorar la capacidad filtrante por efecto ciclónico seguido de aire que entra tangencialmente, por lo cual una parte del polvo se predecanta por centrifugación.

Mangas filtrantes en fieltro agujado, adaptas para retención de polvos finos, montadas en jaulas de hilo de acero plastificado.

La parte superior del filtro está constituida por: tanque aire de lavado, boca de descarga aire limpio y grupo de válvulas. El aire a depurar entra tangencialmente en el cuerpo central cilíndrico, donde están instaladas las mangas filtrantes y a las cuales se pueden acceder desde las puertas de manutención.

Lavado de mangas efectuado con chorros de aire comprimido a baja presión que, inyecta a mitad boquillas con válvulas a membrana, provocando un fuerte sacudido del tejido, desprendiendo los polvos que se adhieren a el tejido de las mangas.

Válvulas de lavado accionadas por vía neumática gracias a membranas de premando aplicadas sobre aquellas principales.

La correcta sucesión de los impulsos a las membranas de premando se realiza por un distribuidor a entradas múltiples temporizado electrónicamente a través del cual se puede regular la durada de la acción y la frecuencia de intervención.

Opcionales:

- Mangas antiestáticas
- Dispositivo de desenganche rápido mangas
- Ventanilla anti-explosión con y sin fin corsa de seguridad, también en versión ATEX
- Versión open-top para remplazar mangas desde alto
- Paneles antiexplosión para una supresión activa de llama

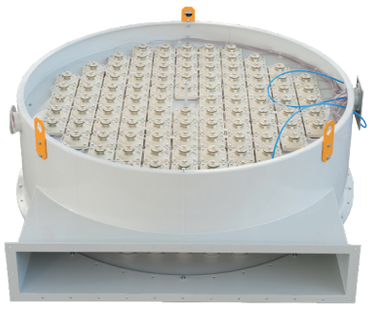

Ejecuciones:

- Con voluta de ingreso de aire derecho o izquierda
- Con tolva cónica o a fondo plano con recogedor motorizado
- Altitud filtro adaptable mediante distanciales
- Posicionamiento sobre piernas o a través de hueco

Información técnica

Modelo		Superficie filtrante	Dimensiones (mm)							Mangas filtrantes			Peso neto		Volumen embalaje	
			ØA	B		C	Dxd	Exe	F		Longitud	Aire de limpieza mangas	Con tolva	Fondo plano	Con tolva	Fondo plano
		(m²)		B1*	B2**					N°	(mm)	(m³/h)	(Kg)		(m³)	
FKC/B 12	25	11.3	900	490	990	1050	280x 280	390x 200	364	12	2500	8-10	390		6.90	
	30	13.5		990	1490						3000	10-12	425		7.90	
FKC/B 24	25	22.6	1100	490	990	1300	520x 280	600x 250	364	24	2500	15-20	570		8.40	
	30	27		990	1490						3000	18-24	630		9.60	
FKC/B 36	25	33.9	1300	490	990	1550	800x 280	750x 310	364	36	2500	22-30	970	1190	10.40	12.90
	30	40.6		990	1490						3000	27-36	1040	1260	11.60	14.70
FKC/B 56	25	52.7	1600	490	990	2000	1150 x280	850x 400	370	56	2500	35-46	1355	1620	15.80	19.10
	30	63.2		990	1490						3000	42-55	1445	1710	17.90	21.80
FKC/B 72	25	67.8	1750	490	990	2100	1450 x280	1000 x450	370	72	2500	44-59	1467	1787	22.70	20.00
	30	81.3		990	1490						3000	53-71	1587	1907	25.20	22.50
FKC/B 96	25	90.4	2100	490	990	2600	1750 x280	1150 x550	370	96	2500	59-79	2225	2650	29.40	26.20
	30	108.4		990	1490						3000	71-95	2365	2770	31.90	29.30
FKC/B 120	25	113	2300	490	990	2800	1750 x280	1390 x550	370	120	2500	74-99	2850	3380	33.60	30.00
	30	135.6		990	1490						3000	89-119	3030	3640	37.00	33.80

* Relativa a la máquina de tipo 1 (versión con tolva)
** Relativa a la máquina de tipo 2 (versión con dispositivo barrendero)

Las características técnicas de las máquinas pueden subir modificaciones sin ninguna obligación de preaviso. Los datos y las ilustraciones pueden resultar no complemente conformes a las versiones comercializadas.

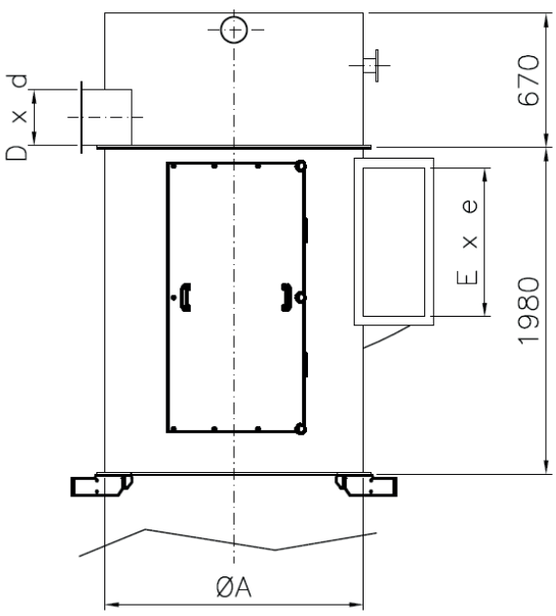

Cuerpo

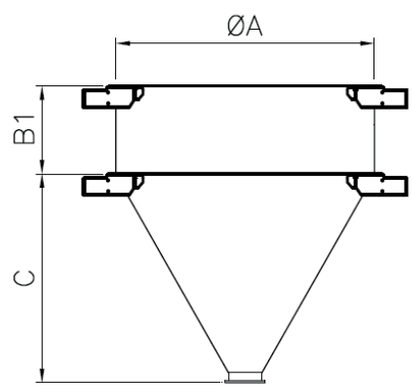

Tolva de descarga

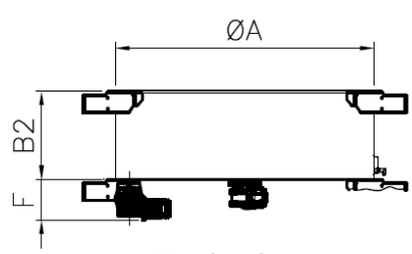

Fondo plano

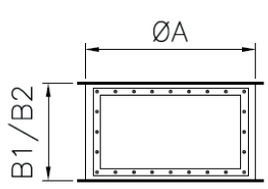

Panel anti-explosion

OCRIM S.p.A. - Via Massarotti, 76 - 26100 Cremona (Italy)

www.ocrim.com

impresión 2023