RMI/Q

BANCO DE CILINDROS INOX SUPERPUESTO

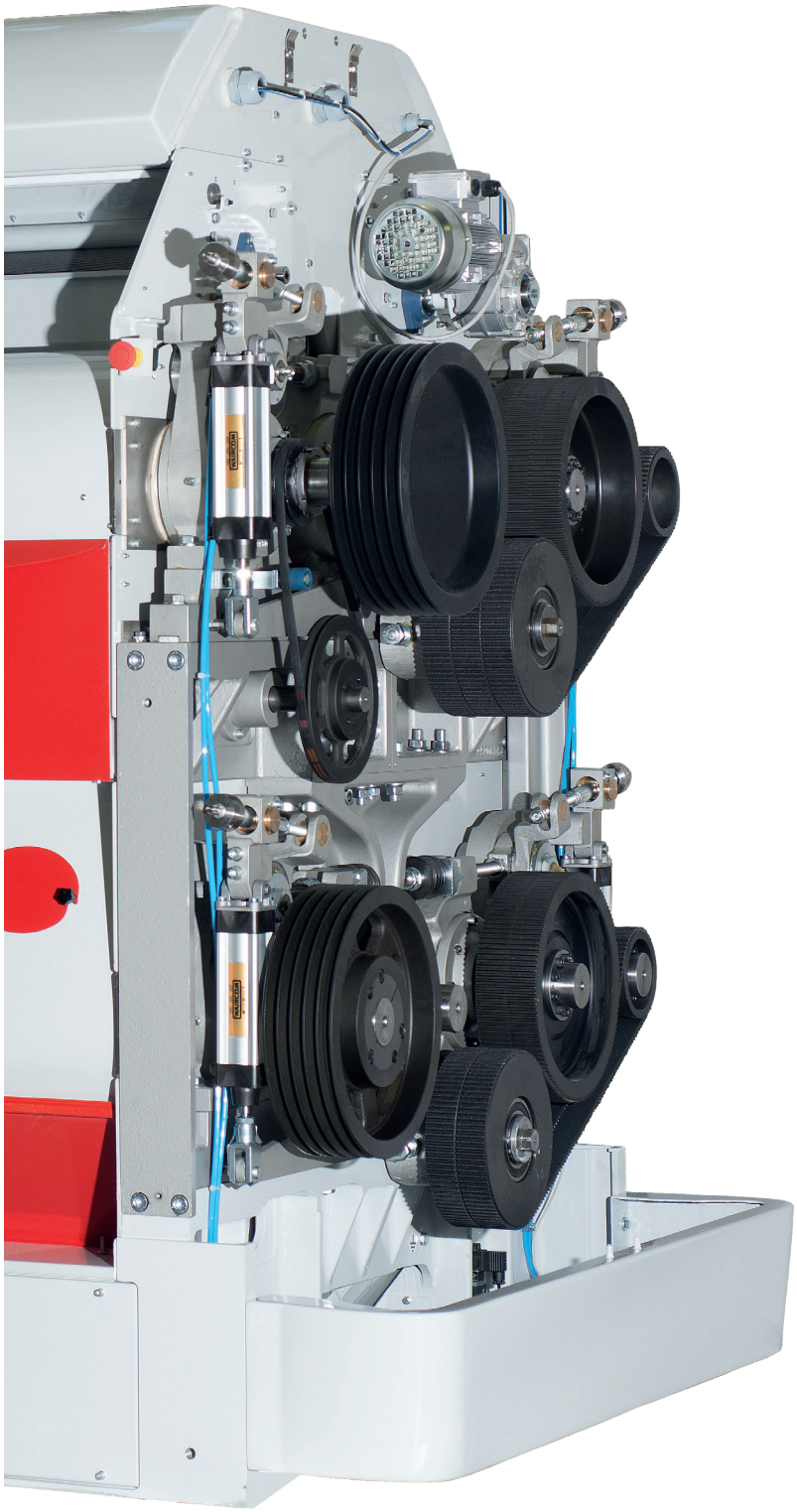

La conjugación de cuatro conceptos: simplicidad, confiabilidad, competitividad y “italianidad”.

El resultado es una maquina donde la innovación y el desarrollo tecnológico se encuentran en el proceso de producción.

Las bases de este nuevo banco de cilindros son las mismas, robustas y fiables, del RMX/Q, mas con un trabajo de ingeniería para ofrecer una maquina a los máximos niveles de fiabilidad.

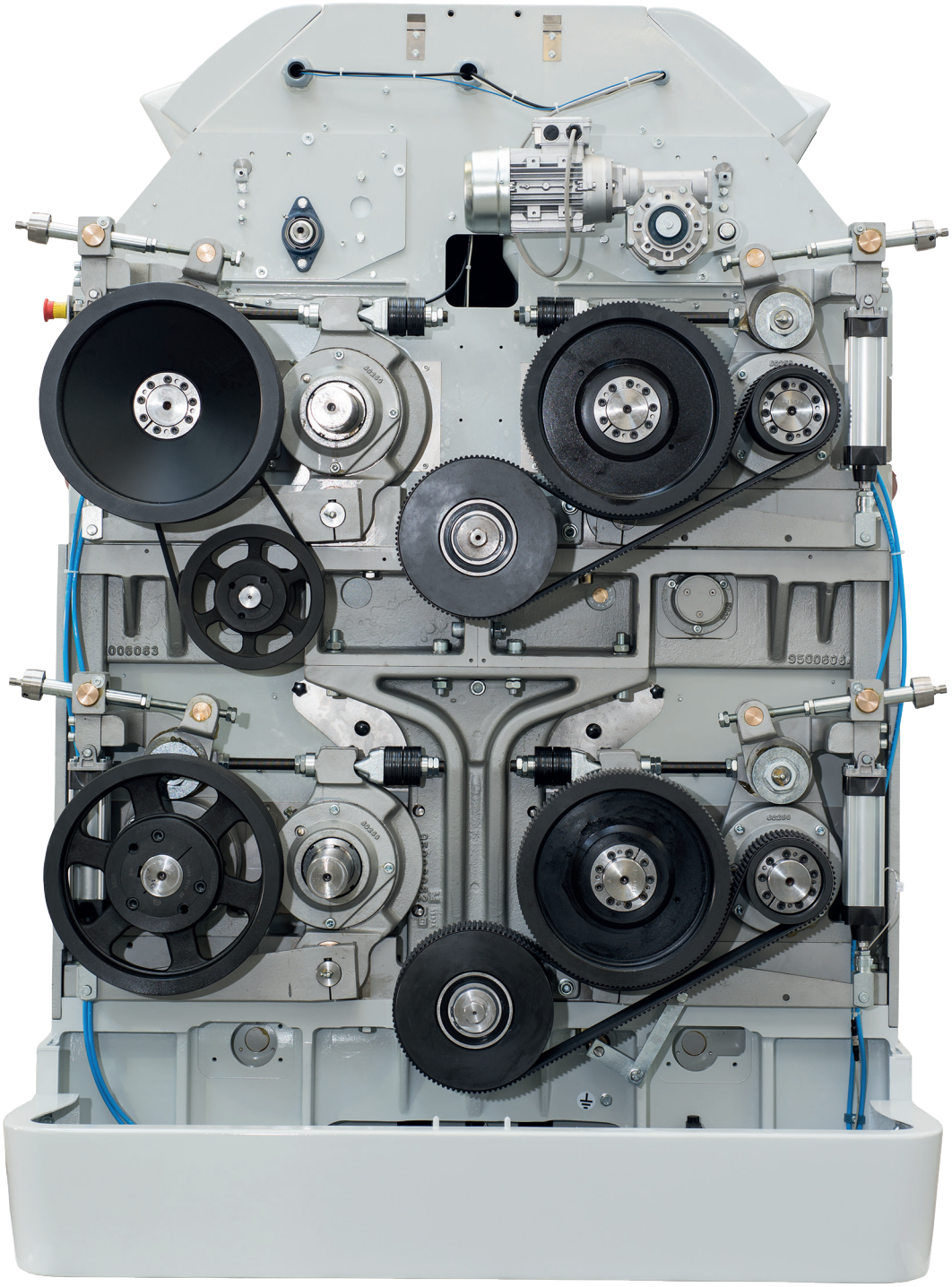

Base

Una robusta estructura dimensionada para la carga generada por un doble banco de cilindro. La base es realizada en fundición su la cual son apoyados los grupos de cilindros, independientes y fácilmente desmontable.

Armazón

Estructura en acero realizada por media de corte con láser y soldadura robotizada. El barnizado con varios pasajes prevé el utilizo de productos certificados por la compatibilidad alimentar.

Alimentación

Modulo independiente desmontable, con motorreductor tipo “direct drive” sobre el cilindro de alimentación manejado por medio de convertidor de frecuencia. Órganos en movimiento y grupo soportes de tipo comercial, facilitan y agilizan el mantenimiento.

Grupo cilindros

La mecánica, las dimensiones y los materiales son los mismos que han puesto famoso el RMX/Q.

La fiabilidad ha sido mejorada aumentando las dimensiones de la viga horizontal y fortaleciendo la horquilla del soporte móvil. Grupo cilindros con rotulas de extracción, compacto y fácilmente desmontable. El sistema de transmisión por correa con doble perfil especial (patente de Ocrim) y el actuador neumático de conexión, sinónimo de calidad y robustez, son re propuestos también en esta versión.

Sistema de tamizado

La presencia de una unidad de tamizado de tipo centrífugo, intercalada entre los pares de cilindros, permite de optimizar la carga del producto en los cilindros de molienda inferiores. Esta unidad de tamizado de tipo centrifugo (patente Ocrim) hace RMI/Q, el único banco de cilindros disponible en el mercado con tal peculiaridad. A pedido o por necesidades tecnológicas, es posible instalar el grupo de tamizado también después de los dos pares de cilindros finales.

El producto extraído de la unidad de tamizado puede ser transportado en el mismo canal del plansifter de cilindros inferiores o en un canal específico para productos finos.

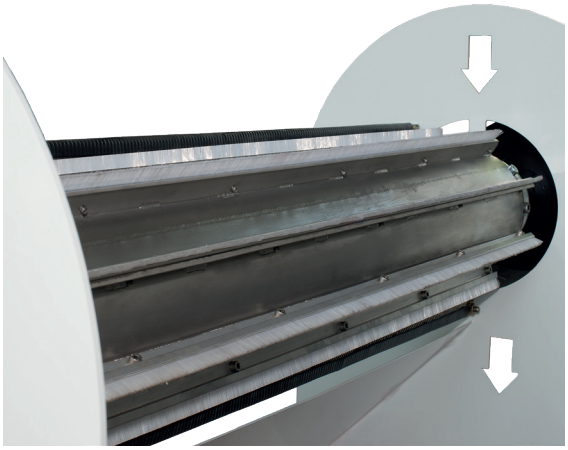

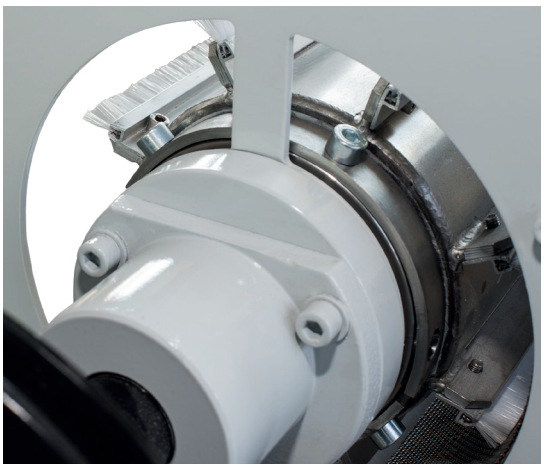

Electrónica

Todas las partes electrónicas se coloca completamente en la parte superior, cerrada, para controlar y manejar toda la máquina, también a través de la sonda de calibración del visor.

Batón único de parada inmediata de la máquina en caso de emergencia.

Pantalla retroiluminada con teclas multifuncional para una simple y rápida gestión de la máquina.

Opcional

El control electrónico de la velocidad de rotación de los cilindros de molienda está previsto como opción.

Mantenimiento

El RMI/Q tiene las mismas soluciones higiénicas del RMX/Q.

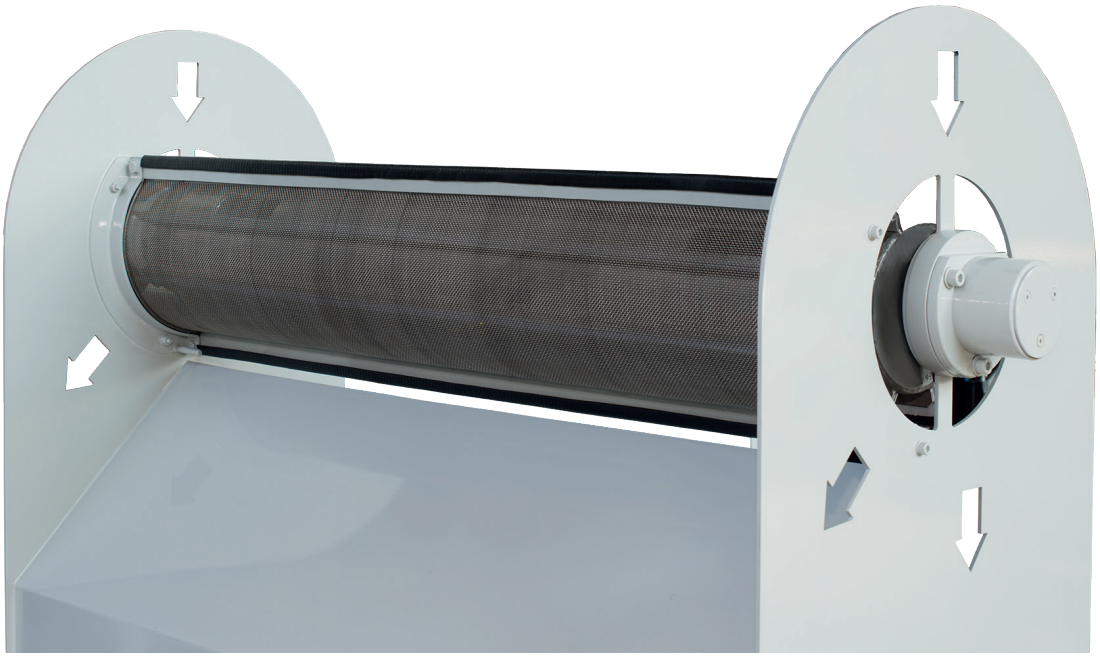

Información técnica

Modelo	Dimensiones [mm]			Rodillo Dimensiones [mm]		Capacidad máxima* [t/h]	Potencia máxima instalada [kW]			Peso neto [kg]	Volumen de embalaje [m³]
							Motor		Motorreductor		
	A	B	C	Ø	Longitud		50 Hz	60 Hz			
RMI 100Q	1980	1400	1080	250	1000	7.5	37	45	0.55	5970	9.8
RMI 125Q	2230	1650	1330	250	1250	9.5	37	45		6750	10.8

*Referida a una única pasada de tipo B1 - Tipo de producto: trigo

Las características técnicas de las máquinas pueden sufrir modificaciones sin ninguna obligación de aviso previo. Los datos pueden no coincidir totalmente con las versiones que se comercializan.

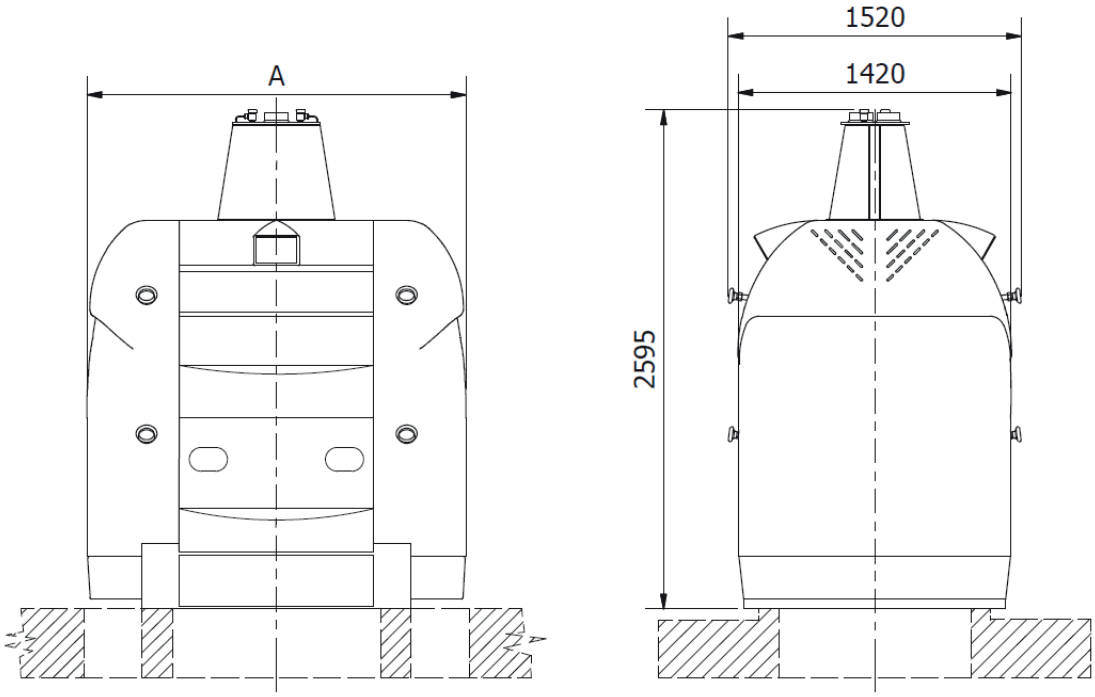

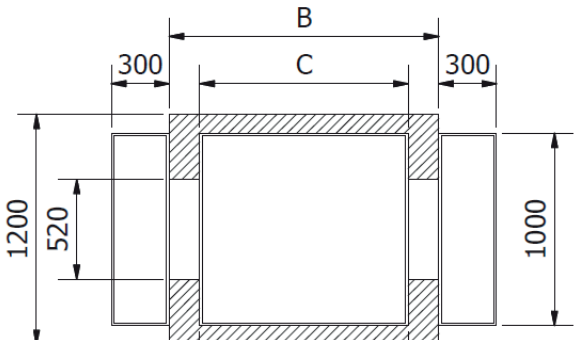

OCRIM S.p.A. - Via Massarotti, 76 - 26100 Cremona (Italy)

www.ocrim.com

impresión 2020