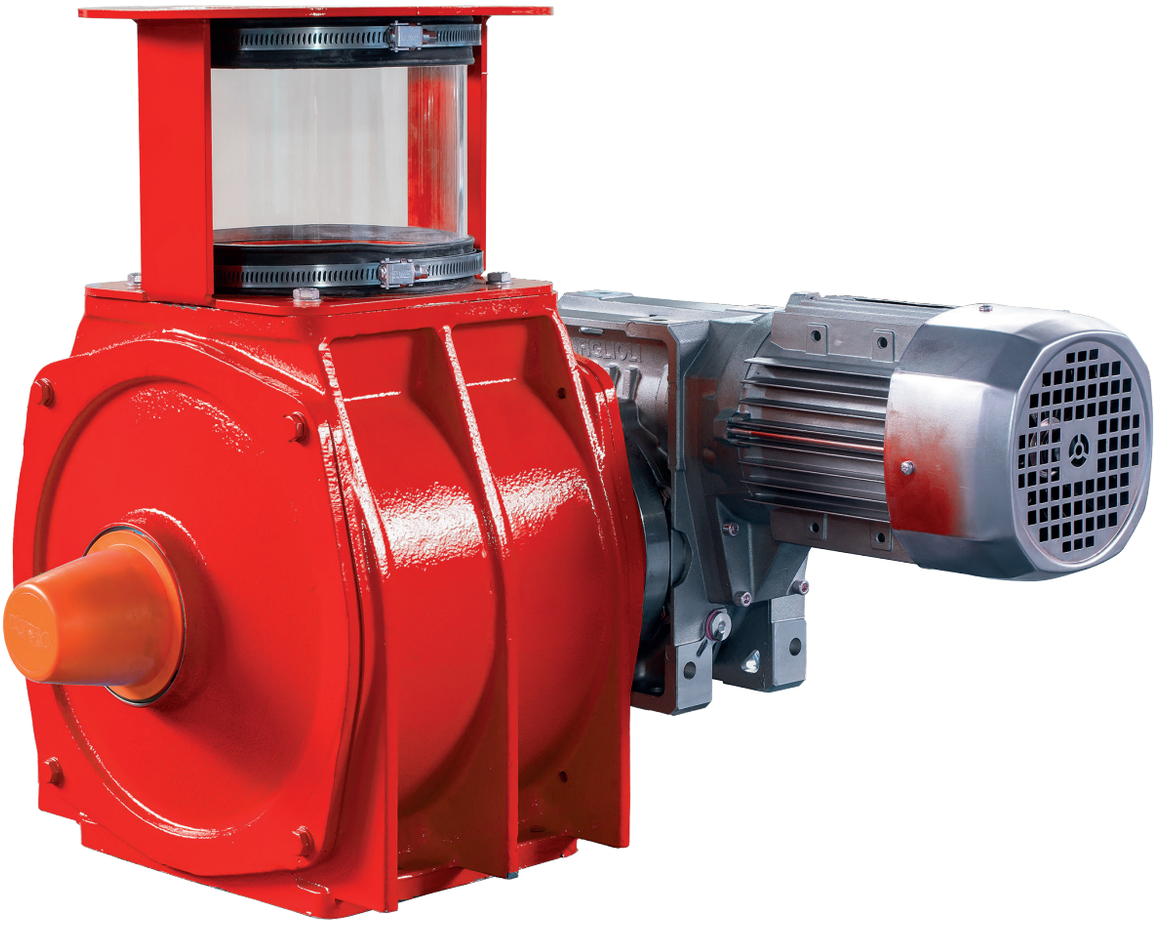

ST

ESCLUSA ROTATORIA

La esclusa rotatoria es una válvula que se utiliza para transferir por gravedad materiales entre dos ambientes con presiones diferentes.

La esclusa está caracterizada por:

- Cuerpo y girante construidos en hierro fundido para obtener la retención perfecta del aire. La girante está montada sobre cojinetes de esferas.
- Tubo visor, puesto en la entrada, que facilita el control del producto en llegada.

Las esclusas pueden ser instaladas en batería y conectadas mediante acoplamientos elásticos.

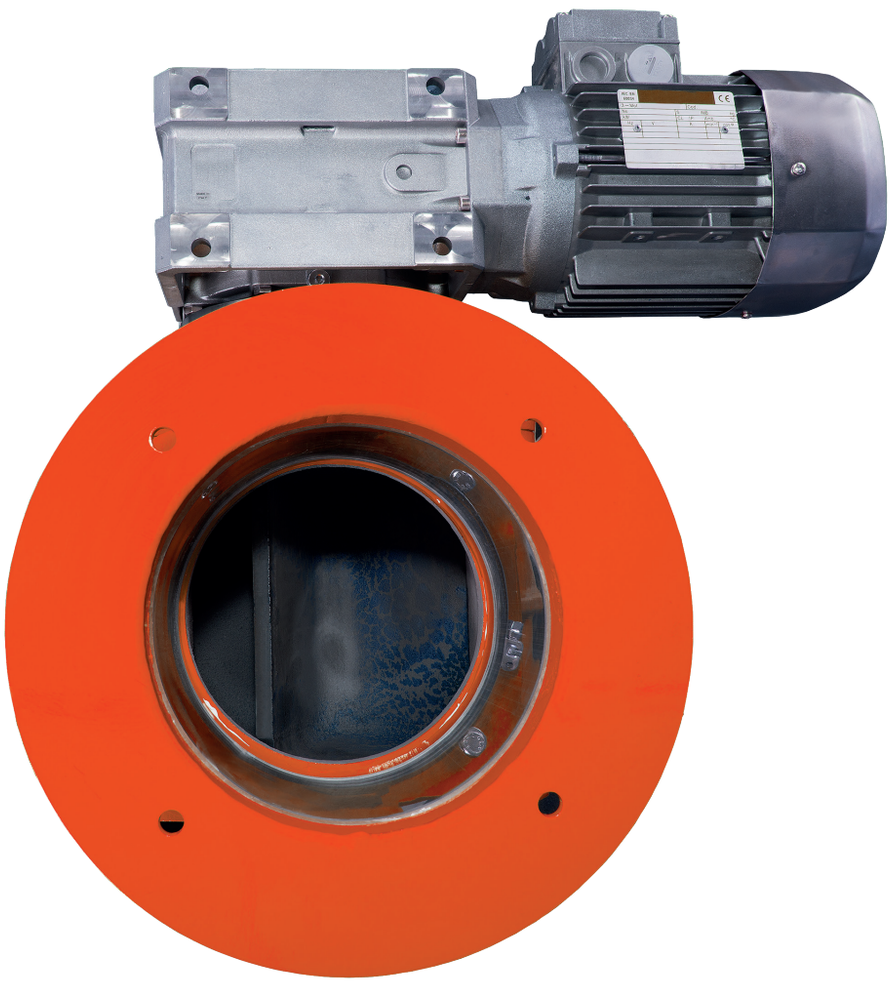

Información técnica

Modelo	Dimensiones mm.				Máxima capacidad* T/h		Motorización 50Hz (60Hz) kW					Peso neto Kg
	A	B	C	Ø D	Harina	Afrecho	Mando simple	Mando en bateria (N° de unidades)				
					γ = 550 kg/m³	γ = 350 kg/m³		1-2	3-4	5-6	7-8	
ST 20/3	285	228	300	135	4	2,5	0.75÷1.5	0.75 (0.9)	1.1 (1.3)	1.5 (1.8)	2.2 (2.6)	45
ST 28/9	290	320	335	169	9,7	6,1						60
ST 30/15	384	345	380	210	17,8	11,3						95

* Con 45 rev/min de giro máximo y 80% de llenador.

Las características técnicas de las máquinas pueden subir modificaciones sin ninguna obligación de preaviso. Los datos y las ilustraciones pueden resultar no complemente conformes a las versiones comercializadas.

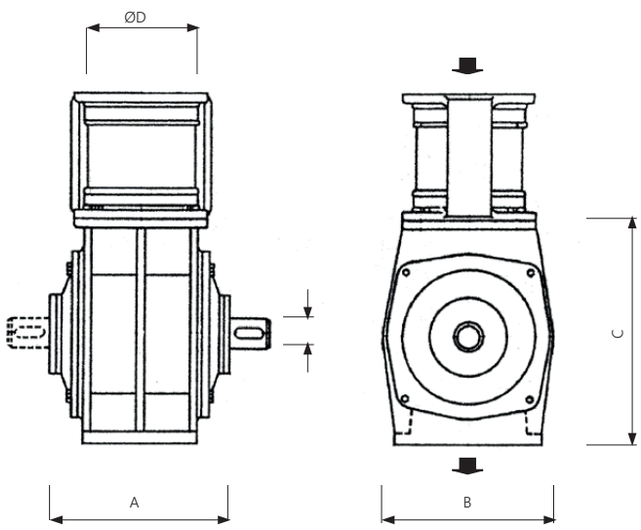

VERSIÓN SIMPLE

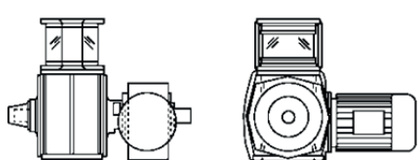

VERSIÓN EN BATERIA

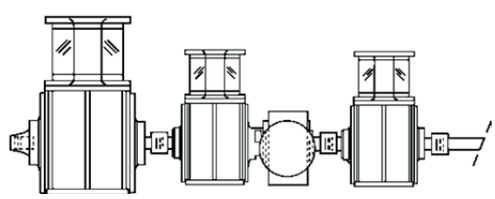

OCRIM S.p.A. - Via Massarotti, 76 - 26100 Cremona (Italy)

www.ocrim.com

impresión 2017